Мойка кухонная Granula KS-7303U, 730x450x195мм,Шварц, искусственный камень, в комплекте

Комплектация:	**Сифон, дозатор для жидкого мыла (нерж) и ролл-мат**
Производитель:	**Granula**
Серия:	**Kitchen Space**
Материал:	**кварц**
Модель:	**7303**
Цвет:	**шварц**
Тип монтажа:	**врезной**
Ширина модуля, мм:	**800**
Количество чаш:	**1**
Гарантия:	**5 лет**
Количество в упаковке:	**1 шт**

Код: 103551 Артикул: 7303U, ШВАРЦ

Под заказ

Ваша цена: Розница

23 680.00 руб./шт

Дополнительные изображения:

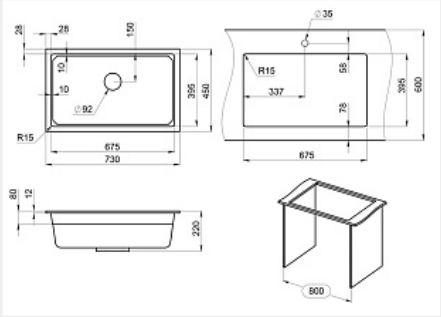

Цвет, может отличаться от заявленного на сайте

Описание

Мойка российского производителя Granula. Односекционная кухонная мойка вытянутой прямоугольной формы 730x450 мм для установки под столешницу в шкаф 800 мм. Такая форма поможет легко справиться с большим объемом посуды, а установка под столешницу позволит идеально вписаться в любой современный интерьер. Представляет собой инновационный комплекс с удобной площадкой внутри чаши для установки ролл-мата или разделочной доски. Выполнена из кварцевого композитного материала высокой плотности и гигроскопичности, что обеспечивает не менее 20 лет надежной эксплуатации. Ролл-мат и дозатор из нержавеющей стали идут в комплекте.