Плинтус TwinC 8350/Cn Chelsea Oak 32*4200

Производитель:	**Россия, Slotex**
Тип:	**Плинтус**
Материал:	**пластик**
Ширина, мм:	**32**
Длина, мм:	**4200**
Количество в упаковке:	**1 шт**

Код: 103634 Артикул: 8350/Cn

Склад

Ваша цена: Розница

1 974.00 руб./шт

Дополнительные изображения:

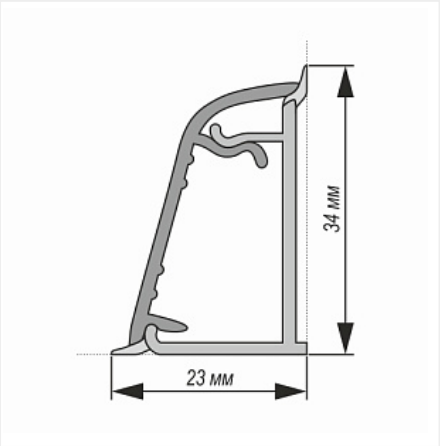

Для сборки вам обязательно понадобится:

Плинтус для столешниц

Обязательные комплектующие

Код		Название	Цена за единицу
101676		Комплект уголков и заглушек для плинтуса TwinC Ivory-02	168.00 руб.