Комплект направляющих Actro YOU для AvanTech YOU и деревянных ящиков, NL270,EB21,40кг, полн. выдв.,Silent System Art. 9318186, Hettich

Параметры модификаций:	**Номинальная длина, мм**
Серия направляющих:	**Actro YOU**
Производитель:	**Hettich**
Максимальная нагрузка, кг:	**40**
Тип направляющих:	**С доводчиком**
Тип:	**Комплект направляющих**
Номинальная длина, мм:	**270**
Тип выдвижения:	**полное**
Плавное закрывание:	**да**
Длина, мм:	**270**
Количество в упаковке:	**1 комп.**

Код: 190404 Артикул: 9318186

Новинка

Ваша цена: Розница

3 272.18 руб./комп.

Дополнительные изображения:

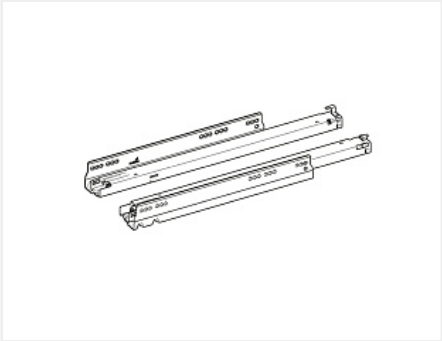

Для сборки вам обязательно понадобится:

Направляющие скрытого монтажа

Обязательные комплектующие

Код		Название	Цена за единицу
193986		Комплект фиксаторов Actro YOU для деревянных ящиков, Art. 9257265, Hettich	802.72 руб.

Сопутствующие товары

Код		Название	Цена за единицу
142039		Штанга для синхронизации направляющих Push to open Synchro, для Quadro V6 / Actro полного выдвижения, длина 2000мм, алюминий Art. 9236718 Hettich	1 000.99 руб.
194579		Комплект механизма Push+Silent для Actro YOU / 5D, нагрузка 20 кг, Art. 9257891, Hettich	3 665.11 руб.
194580		Комплект механизма Push+Silent для Actro YOU / 5D, нагрузка 40 кг, Art. 9257892, Hettich	3 665.11 руб.
194733		Фиксатор Actro YOU/5D для деревянных ящиков, правый, Art. 9257264, Hettich	401.37 руб.
194732		Фиксатор Actro YOU для деревянных ящиков, левый, Art. 9257263, Hettich	401.37 руб.

Аналоги

Код		Название	Цена за единицу
194563		Комплект направляющих Actro YOU для AvanTech YOU и деревянных ящиков, NL270,EB21,40кг, полн. выдв.,Silent System Art. 9256999, Hettich	3 116.35 руб.