Мойка кухонная Granula 5001, 500x500мм,ЧЕРНЫЙ, искусственный камень, без сливной арматуры

Комплектация:	**гарантийный талон**
Производитель:	**Granula**
Материал:	**кварц**
Модель:	**5001**
Цвет:	**черный**
Тип монтажа:	**врезной**
Ширина модуля, мм:	**500**
Количество чаш:	**1**
Форма:	**квадратная**
Количество в упаковке:	**1 шт**

Код: 103997 Артикул: 5001,ЧЕРНЫЙ

Под заказ

Ваша цена: Розница

6 820.00 руб./шт

Дополнительные изображения:

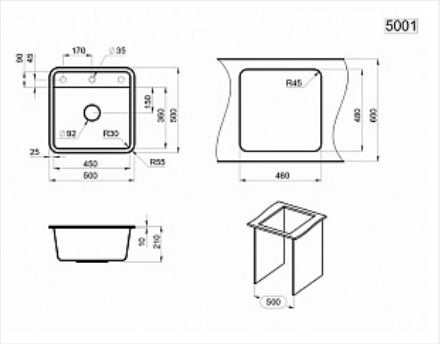

Цвет, может отличаться от заявленного на сайте

Описание

Без комплектации