Петля для ал. профиля толщиной до 32 мм Sensys 8631i Alu TA32 накладная 95*, с демпфером, с шурупами, черный обсидиан Art. 9091224, Hettich

Открывание Push to Open:	**нет**
Материал двери:	**Алюминиевый профиль**
Эксц. рег-ка высоты на планке:	**Опционально**
Регулировка наложения, мм:	**±2**
Регулировка по глубине, мм:	**+3 / -2**
Производитель:	**Hettich**
Серия:	**Sensys**
Наложение:	**накладная**
Плавное закрывание:	**да**
Цвет:	**черный обсидиан**
Тип монтажа:	**Clip-on**
Угол установки:	**90°**
Угол открывания:	**95°**
Толщина боковины:	**Для стандартных боковин**
Протестировано на количество циклов откр/закр:	**50000**
Эксц. рег-ка глубины на петле::	**да**
Количество в упаковке:	**200 комп.**

Код: 104681 Артикул: 9091224

Склад

Ваша цена: Розница

962.79 руб./комп.

Дополнительные изображения:

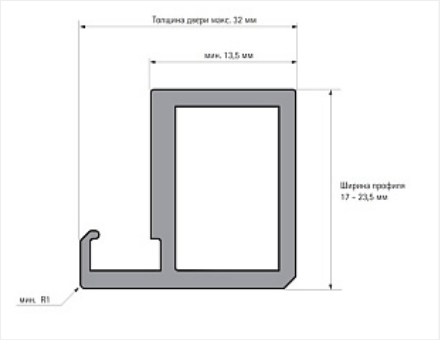

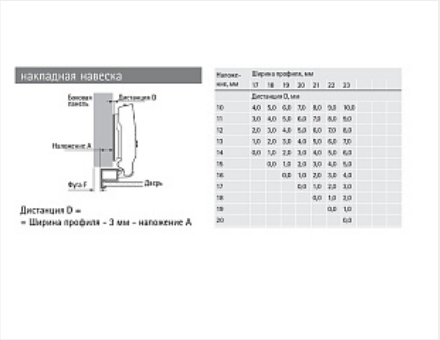

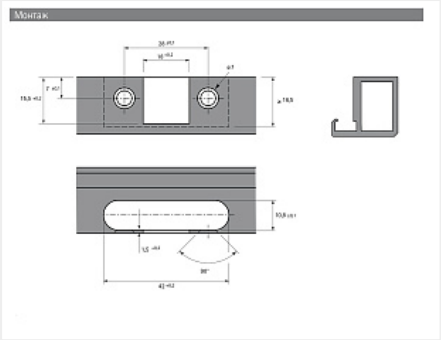

Для сборки вам обязательно понадобится:

Петли четырехш арнирные

Шурупы

Описание

Скрытая петля с функцией самозакрывания/
Для дверей с алюминиевой рамой толщиной до 32 мм
Встроенная регулировка наложения двери+2/-2мм
Встроенная регулировка по глубине +3/-2мм
Регулировка по высоте с помощью монтажной планки
Материал консоли петли : никелированная сталь
Материал петли: сталь/цинковое литье под давлением в цвете черный обсидиан
В комплект входят 2 крепежных винта

Обязательные комплектующие

Код		Название	Цена за единицу
123162		Монтажная планка для петли Sensys H=3, в комплекте с 2 евровинтами, черный обсидиан Art. 9091801, Hettich	79.51 руб.
123165		Монтажная планка для петли Sensys H=3, регулировка эксцентриком, в комплекте с 2 евровинтами, черный обсидиан Art. 9091805, Hettich	141.48 руб.
123167		Заглушка для консоли петли Sensys, стальная, с логотипом Hettich, черный обсидиан Art. 9091821, Hettich	22.86 руб.
119728		Шуруп по дереву и ДСП потай PZ 3,5x16 пакет 100 шт.	84.10 руб.
119732		Шуруп по дереву и ДСП потай PZ 4x16 пакет 100 шт.	106.29 руб.
111192		Шуруп по дереву и ДСП потай PZ 4x16 (1000 шт.) оцинков.	532.66 руб.
111188		Шуруп по дереву и ДСП потай PZ 3,5x16 (1000 шт.) оцинков.	422.85 руб.
125337		Монтажная планка для петли Sensys линейная с эксц. рег. H=3, без винтов, черный обсидиан Art. 9117472, Hettich	239.21 руб.

Сопутствующие товары

Код		Название	Цена за единицу
124223		Ограничитель угла открывания петли Sensys 8638I с 110* до 85* градусов, пластик черный Art. 9072542, Hettich	18.13 руб.

Аналоги

Код		Название	Цена за единицу
104821		Петля для узкого алюминиевого профиля FRAME накладная с амортизатором, clip-on, черный никель H663A/BN, BOYARD	196.94 руб.
125334		Петля для узкого алюминиевого профиля Sensys 8638i Alu TA32 накладная 95*, с демпфером, с шурупами, черный обсидиан Art. 9091744, Hettich	751.09 руб.