Мойка кухонная Granula ES-7003, 700x500мм, Чёрный, искусственный камень, в комплекте

Комплектация:	**Сифон, разделочная доска (ясень)**
Производитель:	**Granula**
Коллекция:	**ESTETICA**
Материал:	**кварц**
Цвет:	**черный**
Тип монтажа:	**врезной**
Количество в упаковке:	**1 шт**

Код: 105458 Артикул: ES-7003

Склад

Ваша цена: Розница

14 500.00 руб./шт

Дополнительные изображения:

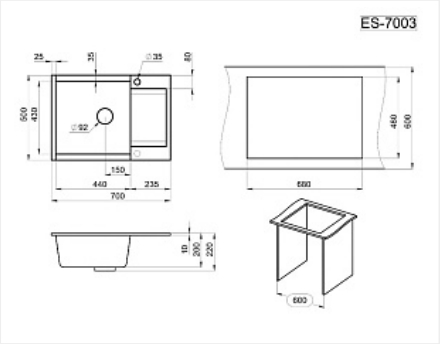

Цвет, может отличаться от заявленного на сайте

Описание

Эта стильная и элегантная кухонная мойка станет украшением вашей кухни. Прямоугольная форма и 7 различных цветов позволяют выбрать идеальный вариант для любого интерьера. Изготовленная из прочного кварцевого материала, мойка будет служить вам многие годы. В комплекте с мойкой вы получите удобную разделочную доску из ясеня и функциональный сифон с функциями слива и прямоугольного перелива для предотвращения затопления. Эта мойка прекрасно подходит для установки измельчителей и обладает гарантией производителя на 5 лет. Производитель мойки - Granula, страна производства - Россия. Не упустите возможность сделать вашу кухню еще более стильной и удобной с этой прекрасной мойкой!