Мойка кухонная Granula GR-4600, 460x510мм, СТАЛЬ сатин, нерж сталь

Комплектация:	**сифон, гарантийный талон**
Производитель:	**Granula**
Материал:	**нержавеющая сталь**
Цвет:	**нержавейка**
Тип монтажа:	**врезной**
Количество в упаковке:	**1 шт**

Код:
106049

Под заказ

Ваша цена: Розница

19 900.00 руб./шт

Дополнительные изображения:

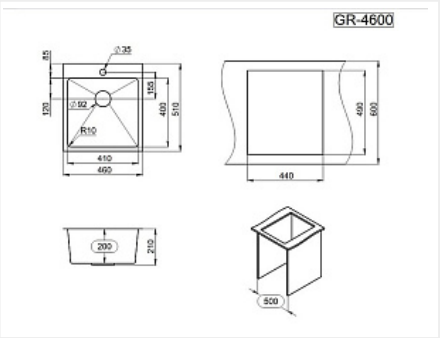

Цвет, может отличаться от заявленного на сайте

Описание

Стильные кухонные мойки серии Granula - воплощение лаконичности простоты, современного дизайна и надёжности из высококачественной премиальной стали марки AISI-304. Сифон, комплект креплений