Бутылочница выкатная на 2 полки 450x410x530мм, модуль 450мм, с нижним креплением, направл. с доводчиком (в комплекте), Hettich, Хром

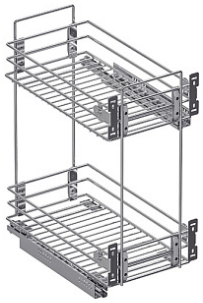

Ширина фасада, мм:	**450**
Производитель:	**Россия**
Тип направляющих:	**Скрытого монтажа**
Плавное закрывание:	**да**
Цвет:	**хром**
Тип монтажа:	**нижнее крепление, диагональное крепление**
Крепление фасада:	**да**
Тип открывания/закрывания:	**С доводчиком**
Количество в упаковке:	**1 шт**

Код: 190979 Артикул: 10.05.05.1.1.1

Ваша цена: Розница

13 810.80 руб./шт

Дополнительные изображения:

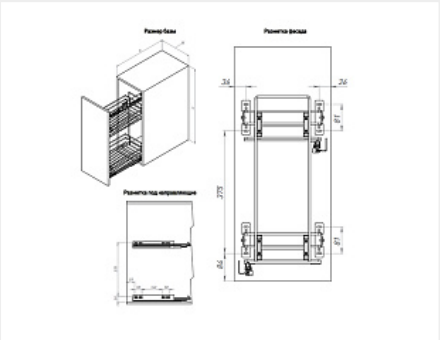

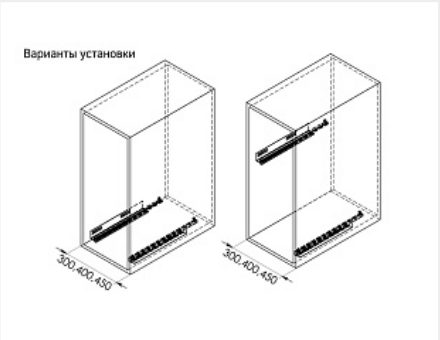

Описание

Бутылочницы Квадро для нижних кухонных шкафов
В базу шириной: 450 мм
Адаптер для регулировки фасада в комплекте
Перегородки для базы 450 мм в комплект не входят
Комплектуется направляющими Hettich Quadro с доводчиком, полного выдвижения
Нагрузка на направляющие: 30 кг
Крепление направляющих: диагональное (рекомендуемое), нижнее
Размер базы (ШхГхВ): 450 x 500 x 720 мм
Размер изделия (ШхГхВ): 416 x 450 x 551 мм
Материал: сталь
Тип выдвижения: полное
Доводчик: есть
Диаметр проволоки: 6 мм, 4 мм

Аналоги

Код		Название	Цена за единицу
193286		Бутылочница выкатная на 2 полки 450x410x530мм, модуль 450мм, с нижним креплением, направл. с доводчиком (отдельно), Hettich 9047735 и 9047736, хром	9 408.97 руб.