Мойка Omoikiri Kasumigaura 65-AB-L 650x460x180мм, выпуск 3 1/2, нержавеющая сталь/латунь, в комплекте

Комплектация:	**сифон, крепёж, гарантийный талон**
Производитель:	**Omoikiri**
Материал:	**нержавеющая сталь**
Цвет:	**нержавейка**
Тип монтажа:	**врезной**
Толщина, мм:	**0.8**
Ширина модуля, мм:	**450**
Глубина, мм:	**180**
Количество чаш:	**1**
Покрытие:	**матовое**
Количество в упаковке:	**1 шт**

Код: 192234 Артикул: 4993068

Распродажа

Ваша цена:

0.00 руб./шт

Дополнительные изображения:

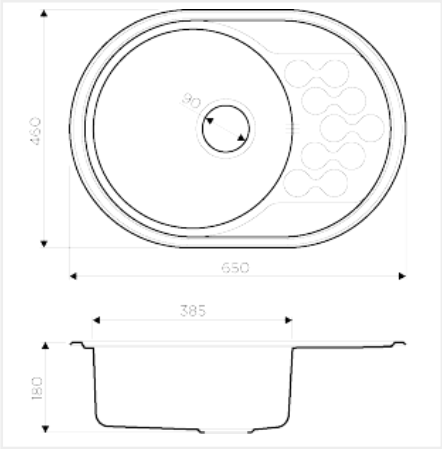

Цвет, может отличаться от заявленного на сайте

Описание

Метод производства: цельнотянутая
Материал: нержавеющая сталь
Размер, мм: 460x650
Размер чаши, мм: 385x385
Масса, кг: 3,35
Глубина чаши, мм: 180
Толщина материала, мм: 0.8
Комплектация: уплотнительная подкладка, крепление
Упаковка: уголки из пенопласта, пластиковый пакет, картонный рукав
Размер монтажной тумбы, см:45