Ручка-профиль, фальш Gola Premium L-образная, 4,2 м, алюминий, черный брашированный

Модификации:	**Ручка-профиль, фальш Gola L**
Параметры модификаций:	**LED подсветка, Длина, мм , Цвет, Производитель**
Производитель:	**Россия**
Серия:	**Premium**
Материал:	**алюминий**
Модель:	**Gola L под столешницу**
LED подсветка:	**нет**
Цвет:	**черный браш**
Длина, мм:	**4200**
Назначение:	**для нижних модулей**
Покрытие:	**анод с брашированием**
Количество в упаковке:	**5 шт**

Код:
105684

Новинка

Ваша цена: Розница

3 950.10 руб./шт

Дополнительные изображения:

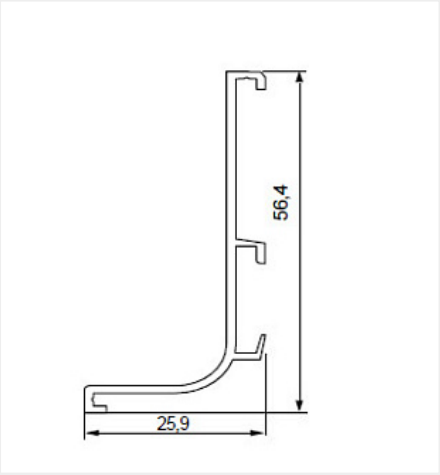

Для сборки вам обязательно понадобится:

Профиль Gola

На анодированном профиле допускается наличие контактных пятен с одной стороны 50 мм +/- 10%

Описание

На анодированном профиле допускается наличие контактных пятен с одной стороны 50 мм +/- 10%

Обязательные комплектующие

Код		Название	Цена за единицу
195406		Уголок для профиля Gola L, C, сталь 1шт	105.00 руб.

Сопутствующие товары

Код		Название	Цена за единицу
191926		Крепеж для профиля Gola L, C, пластик	126.00 руб.
195410		Заглушка торцевая закрытая Gola L, пластик, черная, комплект левая + правая, Россия	283.50 руб.
195802		Заглушка торцевая открытая Gola L, пластик, черная, комплект левая + правая, Россия	283.50 руб.
195810		Уголок внутренний 90* Gola L, пластик, черный, Россия	157.50 руб.
202046		Заглушка торцевая открытая Gola L, пластик, черный металлик, комплект левая + правая, Россия	257.25 руб.
202050		Уголок внутренний 90* Gola L, пластик, черный металлик, Россия	257.25 руб.
202052		Уголок внешний 90* Gola L, пластик, черный металлик, Россия	257.25 руб.

202038		Заглушка торцевая закрытая Gola L, пластик, черный металлик, комплект левая + правая, Россия	257.25 руб.

Аналоги

Код		Название	Цена за единицу
195282		Ручка-профиль, фальш Gola L-образная, 4,0 м, алюминий, черный, Россия	2 743.43 руб.