Датчик универсальный на препятствие/взмах 220V/60-250W, D15, черный, шнур 2м, PM-218DR

вотермарк:	**да**
Производитель:	**GLS**
Тип света:	**Светодиодный (LED), Галогеновый**
Тип:	**Управление освещением**
Цвет:	**черный**
Тип монтажа:	**врезной**
Напряжение, V / В (Вольт):	**220**
Тип подключения:	**Клемма встроенная**
Включение:	**Датчик на взмах, Датчик на препятствие/фасад**
Класс защиты IP:	**IP20**
Количество в упаковке:	**1 шт**

Код: 108716
Артикул: 08.800.00.348

Новинка

Ваша цена:

0.00 руб./шт

Дополнительные изображения:

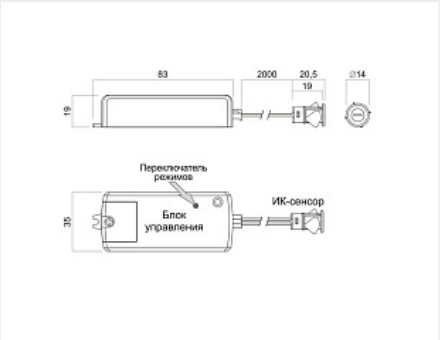

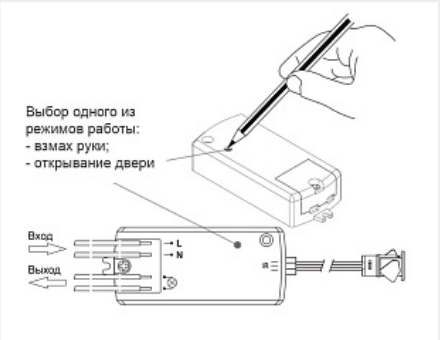

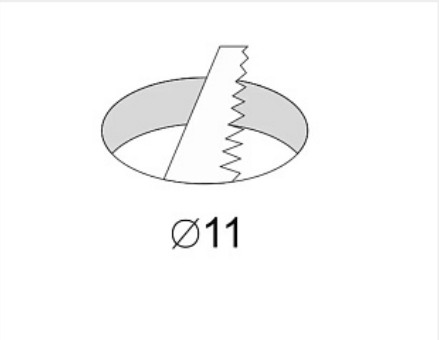

Для сборки вам обязательно понадобится:

Светильники и управление светом

Для LED источников питания макс мощность 60W!!!

Описание

Датчик универсальный и может работать в двух режимах.
Срабатывание на препятствие или на взмах. Выбор режима осуществляется кнопкой на корпусе. .
Осуществляет включение и отключение питания 220V.
Для LED источников питания макс мощность 60W.
Диаметр отверстия для врезки 11 мм
Возможен накладной монтаж с использованием держателя. Указан в сопутствующих товарах.

Обязательные комплектующие

Код		Название	Цена за единицу
110602		Сетевой шнур с выключателем (1м от вилки) длина 2,2 м. 2х0,5мм2	221.28 руб.
121662		Соединительный провод 2х0,75мм2, ШВВП max. 6А, белый	50.98 руб.
101244		Сетевой шнур с выключателем длина 3 м. 2х0,5мм. 15.111.02.011	252.55 руб.

Сопутствующие товары

Код		Название	Цена за единицу
121949		Держатель для датчика РМ-218В накладной, белый, с крепежом	93.33 руб.
108717		Держатель для датчика РМ-218В накладной, черный, с крепежом	43.46 руб.