Держатель для датчика РМ-218В накладной, черный, с крепежом

Производитель:	**GLS**
Тип света:	**Светодиодный (LED), Галогеновый**
Тип:	**Управление освещением**
Цвет:	**черный**
Тип монтажа:	**накладной**
Количество в упаковке:	**6 шт**

Код: 108717 Артикул: 08.800.00.333

Новинка

Ваша цена: Розница

43.46 руб./шт

Дополнительные изображения:

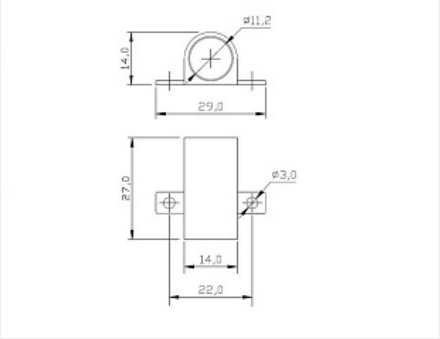

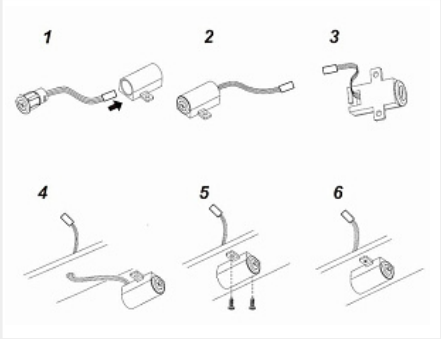

Описание

Для накладного монтажа датчиков РМ-218
В комплекте с крепежом.