Замок мебельный нажимной для раздвижных дверей №105, d19x22, хром

Ассортимент:	**Замки механические**
Тип замка:	**Нажимной**
Материал двери:	**Дерево**
Система замков:	**стандарт**
Производитель:	**Китай**
Тип открывания:	**Раздвижной**
Материал:	**сталь**
Тип монтажа:	**со сверлением**
Количество фасадов:	**2**
Количество в упаковке:	**240 комп.**

Код:
112563

Склад

Ваша цена: Розница

91.63 руб./комп.

Дополнительные изображения:

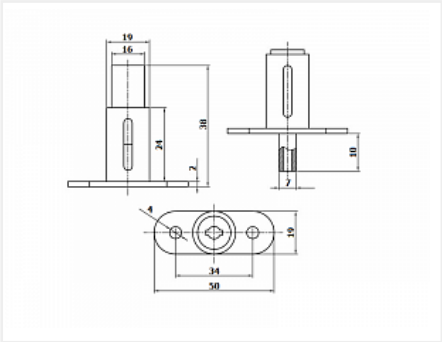

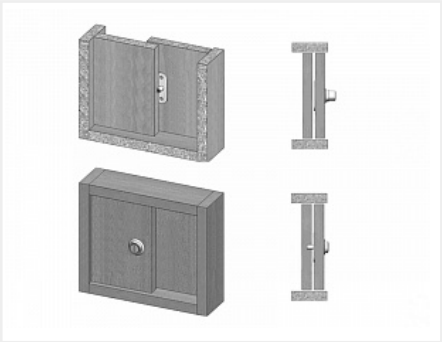

Описание

Замок предназначен для запирания (блокирования) раздвижных дверей шкафов-купе.
В закрытом положении выдвигается штифт, длиной 10 мм, который блокирует вторую раздвижную дверь, - достаточно одного замка при установке двух дверей.