Шуруп по дереву и ДСП потай PZ 3,5x30 (1000 шт.) оцинков.

Модификации:	**Саморезы**
Параметры модификаций:	**Длина, мм, Диаметр резьбы, мм, Кратность отгрузки, шт**
Шлиц:	**крест**
Длина, мм:	**30**
Диаметр резьбы, мм:	**3.5**
Кратность отгрузки, шт:	**1000**
Количество в упаковке:	**14 1000шт**

Код:
111189

Склад

Ваша цена: Розница

546.81 руб./1000шт

Дополнительные изображения:

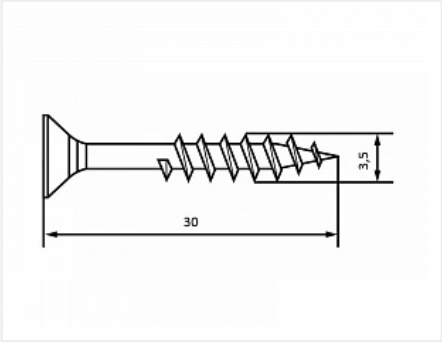

Описание

Шуруп саморез универсальный 3,5x30 изготавливается из стали и имеет покрытие белый цинк. Имеют плоскую головку потай, шлиц крест PZ2. Используется для крепления фурнитуры к дереву и ДСП. Многоцелевое использование.

ВАЖНО! Учитывать толщину детали и материала для правильного выбора длинны шурупа.

Отгрузка кратно 1000шт.

Сопутствующие товары

Код		Название	Цена за единицу
110482		Дюбель PND-6x30 (100 шт.), нейлон.	125.00 руб.
122281		Сверло-зенкер по дереву Мастер 3D, 2,5x8	2 393.00 руб.

122286		Струбцина быстрозажимная F-образная 150x78 Quick Clamp	1 933.00 руб.
103301		Держатель для бит магнитный 10мм / 23мм, Мастер 3D	943.00 руб.

Аналоги

Код		Название	Цена за единицу
119730		Шуруп по дереву и ДСП потай PZ 3,5x30 пакет 100 шт.	109.36 руб.