Шуруп по дереву и ДСП потай PZ 3,5x20 (1000 шт.) оцинков.

Модификации:	**Саморезы**
Параметры модификаций:	**Длина, мм, Диаметр резьбы, мм, Кратность отгрузки, шт**
Шлиц:	**крест**
Длина, мм:	**20**
Диаметр резьбы, мм:	**3.5**
Кратность отгрузки, шт:	**1000**
Количество в упаковке:	**20 1000шт**

Код:
111481

Склад

Ваша цена: Розница

414.38 руб./1000шт

Дополнительные изображения:

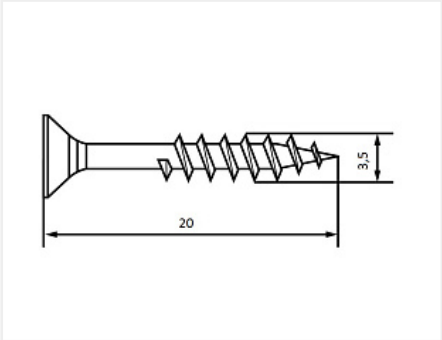

Описание

Шуруп саморез универсальный 3,5x20 изготавливается из стали и имеет покрытие белый цинк. Имеют плоскую головку потай, шлиц крест PZ2. Используется для крепления фурнитуры к дереву и ДСП. Многоцелевое использование.

ВАЖНО! Учитывать толщину детали и материала для правильного выбора длинны шурупа.

Отгрузка кратно 1000шт.

Сопутствующие товары

Код		Название	Цена за единицу
122281		Сверло-зенкер по дереву Мастер 3D, 2,5x8	2 393.00 руб.
122286		Струбцина быстрозажимная F-образная 150x78 Quick Clamp	1 933.00 руб.

103301		Держатель для бит магнитный 10мм / 23мм, Мастер 3D	943.00 руб.

Аналоги

Код		Название	Цена за единицу
111564		Стяжка межсекционная М6, 8х30мм, никель, металлическая	6.00 руб.
111557		Стяжка межсекционная М4, 5х30, никель, металлическая	3.45 руб.
119729		Шуруп по дереву и ДСП потай PZ 3,5х20 пакет 100 шт.	82.87 руб.