Заглушка для проводки из цинкового сплава, D60, хром

Модификации:	**заглушка D60 цинк**
Параметры модификаций:	**Цвет**
Материал:	**металл**
Цвет:	**хром**
Форма:	**круглая**
Покрытие:	**анодирование**
Количество в упаковке:	**200 шт**

Код:
113037

Склад

Ваша цена: Розница

279.69 руб./шт

Дополнительные изображения:

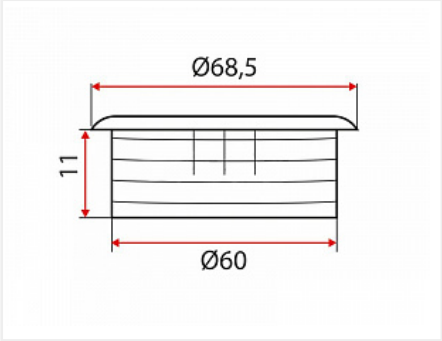

Описание

Заглушка используется для декорирования отверстия для проводки.
Монтируется в отверстие диаметром 60мм.
Обладает специальным сдвижным окошком для проводов.

Аналоги

Код		Название	Цена за единицу
121659		Блок розеток выдвижной вертикальный (Push Open) 3EURO 3,5кВт., шнур 1,8м, (вырез 60мм), IP20, серебристый	3 004.06 руб.
121660		Блок розеток выдвижной вертикальный (Push Open) 3EURO 3,5кВт.+ 2USBx2.1A, шнур 1,8м, (вырез 60мм), IP20, серебристый	4 736.55 руб.
125948		Заглушка для проводки из алюминиевого сплава, 160x80, анодированный алюминий	289.82 руб.

125949		Заглушка для проводки из алюминиевого сплава, 80x80, анодированный алюминий	188.35 руб.
113038		Заглушка для проводки из цинкового сплава, D60, хром матовый	279.69 руб.