Ножка для корпусной мебели FF-100 D40, H100-120, круглая, регулируемая, глянцевый алюминий

Модификации:	**Ножка FF-100**
Параметры модификаций:	**Цвет, Модель, Материал, Покрытие**
Тип:	**для корпусной мебели**
Материал:	**алюминий / пластик**
Модель:	**Круглая**
Цвет:	**алюминий**
Нагрузка статическая, кг:	**320**
Min высота, мм:	**100**
Max высота, мм:	**120**
Покрытие:	**анодирование с герметизацией пор**
Количество в упаковке:	**200 шт**

Код:
112603

Склад

Ваша цена: Розница

75.56 руб./шт

Дополнительные изображения:

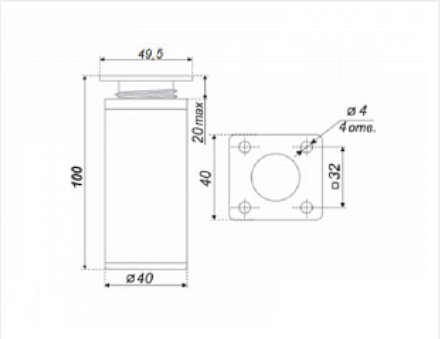

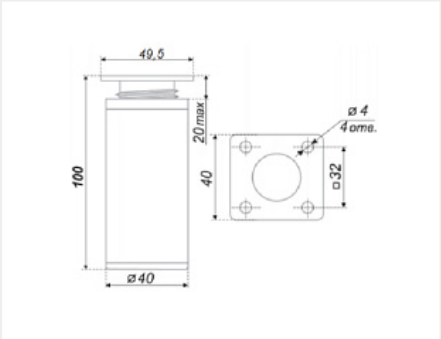

нагрузка 80 кг на ножку

Описание

После анодирования производится герметизация маслом ("масляное уплотнение") - это закрытие пористой, оксидной структуры. Благодаря уплотнению поверхность анодированного элемента становится герметичной и гладкой. Это предотвращает появление на оксидном слое коррозии, загрязнений, царапин и черных полос на поверхности изделия.

Аналоги

Код		Название	Цена за единицу
112602		Ножка для корпусной мебели FF-100 40x40, H100-120, квадратная, регулируемая, анодированный алюминий	98.42 руб.
101154		Ножка для корпусной мебели FF-100 D40, H100-120, круглая, регулируемая, анодированный алюминий	75.56 руб.