Опора колёсная D50 чёрная, на резьбе M8

Модификации:	**Опора колёсная TWP**
Параметры модификаций:	**Крепление, Стопор, Диаметр колеса, мм**
Материал колеса:	**пластик**
Производитель:	**Китай**
Диаметр колеса, мм:	**50**
Стопор:	**без стопора**
Крепление:	**резьба M8**
Цвет:	**черный**
Нагрузка статическая, кг:	**30**
Нагрузка динамическая, кг:	**20**
Количество в упаковке:	**400 шт**

Код:
111755

Склад

Ваша цена: Розница

24.13 руб./шт

Дополнительные изображения:

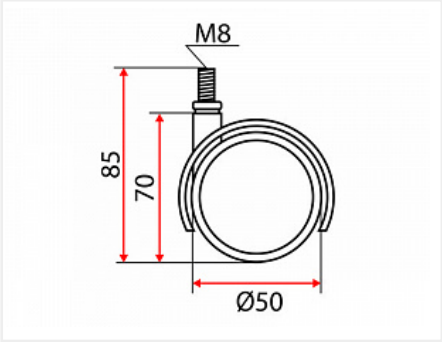

Макс нагрузка 25 кг шт.

Сопутствующие товары

Код		Название	Цена за единицу
125605		Футорка металлическая M8, 10x18 мм, забивная (к опоре 125604)	6.59 руб.
125882		Футорка металлическая M8, 12x17 мм, врезная	3.43 руб.
100000		Футорка металлическая M8, 12,5x12,5 мм, врезная	3.11 руб.

Аналоги

Код		Название	Цена за единицу
111474		Опора колёсная D50 чёрная, на резьбе M10	29.92 руб.