Опора колёсная D40 чёрная, на площадке, TWP-40

Модификации:	**Опора колёсная TWP**
Параметры модификаций:	**Крепление, Стопор, Диаметр колеса, мм**
Материал колеса:	**пластик**
Производитель:	**Китай**
Диаметр колеса, мм:	**40**
Стопор:	**без стопора**
Крепление:	**площадка**
Цвет:	**черный**
Нагрузка статическая, кг:	**25**
Нагрузка динамическая, кг:	**15**
Количество в упаковке:	**500 шт**

Код:
110258

Склад

Ваша цена: Розница

25.13 руб./шт

Дополнительные изображения:

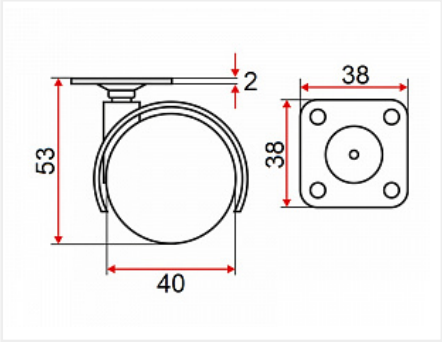

Макс статическая нагрузка 15кг, только для помещения