Петля для стеклянных дверей, комплект на 2 двери с двойной защёлкой, хром

Материал двери:	**Стекло**
Производитель:	**Китай**
Толщина двери, мм:	**04-5**
Количество в упаковке:	**200 шт**

Код:
171013

Склад

Ваша цена: Розница

153.96 руб./шт

Дополнительные изображения:

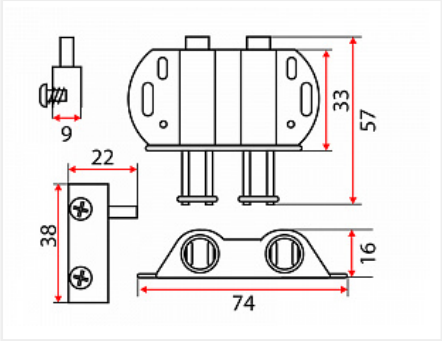

Описание

Нагрузка: до 10 кг на фасад , макс. ширина не более 500 мм, макс. высота не более 1200 мм

В комплекте:
1. Петля с уплотнителем - 4 шт.
2. Ручка - 2 шт.
3. Втулка- 4 шт.
4. Защелка двойная - 1 шт.

Материал: сталь и пластик

Аналоги

Код		Название	Цена за единицу
101403		Петля для стеклянных дверей тип "U", комплект на 1 дверь, никель Art. 103091, Samet	100.98 руб.