Полкодержатель для стекла и плит `Гигант`, сатин

Количество в упаковке: **100 шт**

Код:
110161

Склад

Ваша цена: Розница

462.83 руб./шт
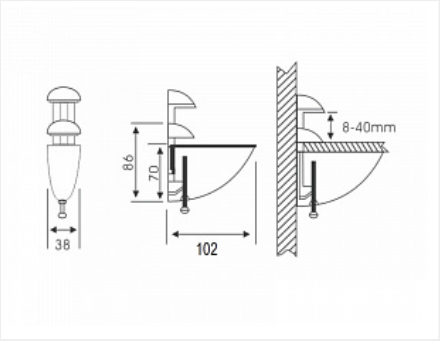
Дополнительные изображения: