Вкладка упорная сегментная с резьбойМ10, ВУс2510

Тип:	**Опоры и втулки**
Количество в упаковке:	**100 шт**

Код:
110840

Акция

Ваша цена: Розница

36.38 руб./шт

Дополнительные изображения:

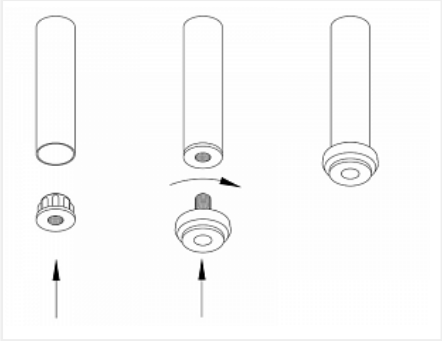

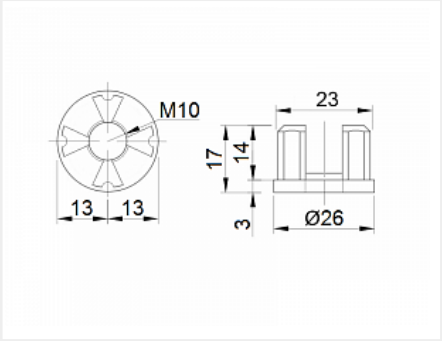

Для сборки вам обязательно понадобится:

Системы
Джокер и Уно

Обязательные комплектующие

Код		Название	Цена за единицу
111954		Ножка для трубы регулируемая, R-13M (JK 14C) на резьбе M10, хром	20.76 руб.

Аналоги

Код	Название	Цена за единицу
160150	Вкладка для ножки с резьбой, R-12M (JK 12) резьба M10, хром	19.30 руб.