L-образное соединение для трубы 25 мм

Тип:	**Крепеж соединительный**
Количество соединений:	**для 2-х труб**
Количество в упаковке:	**200 комп.**

Код:
112367

Склад

Ваша цена: Розница

60.81 руб./комп.

Дополнительные изображения:

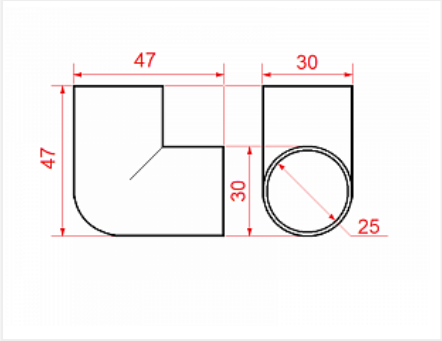

Для сборки вам обязательно понадобится:

Трубы хромированные 25 мм

Обязательные комплектующие

Код		Название	Цена за единицу
113505		Труба d=25x3000x1мм, двойная полировка, хром	614.90 руб.
111318		Труба d=25x3000x0,7мм, хром	329.21 руб.
110088		Труба d=25x3000x1мм, хром	390.04 руб.