Труба овальная 30x15x3000x0,7мм, сталь, хром

Материал:	**сталь**
Цвет:	**хром**
Покрытие:	**гальваника**
Количество в упаковке:	**10 шт**

Код:
111319

Склад

Ваша цена: Розница

325.98 руб./шт

Дополнительные изображения:

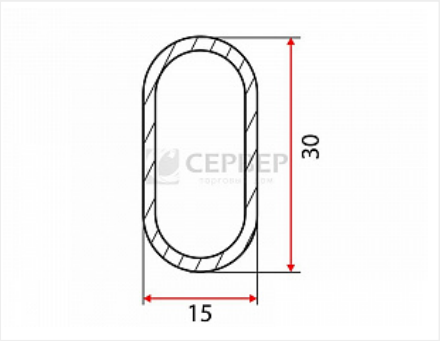

Для сборки вам обязательно понадобится:

Одежные штанги и держатели

Описание

марка стали Q195

Обязательные комплектующие

Код		Название	Цена за единицу
111693		Держатель дистанционный закрытый нерегулируемый для овальной трубы 30x15мм, никель	95.29 руб.
113147		Заглушка для овальной штанги 30x15мм, хром	15.50 руб.

112774		Опора для овальной одежной штанги 30х15мм, цинковый сплав, литая, никель	12.02 руб.
107671		Опора для овальной одежной штанги 30х15мм, стальная, никель	4.37 руб.
100841		Держатель дистанционный проходной регулируемый для овальной трубы 30х15мм, Н85-110, хром	92.91 руб.
108819		Опора для овальной одежной штанги 30х15мм, литая , никелированная	10.77 руб.
108867		Опора для овальной одежной штанги 30х15мм, стальная, никель ST	4.92 руб.

Аналоги

Код		Название	Цена за единицу
127490		Труба овальная 30х15х3000х0,6мм, сталь, хром	301.85 руб.