Труба d=10x3000x1мм, хром, Китай

Диаметр, мм:	**10**
Модификации:	**Трубы d=25 и d=10**
Параметры модификаций:	**Цвет, Толщина, мм, Диаметр, мм, Двойная полировка**
Двойная полировка:	**Нет**
Цвет:	**хром**
Толщина, мм:	**1**
Количество в упаковке:	**30 шт**

Код:
113076

Склад

Ваша цена:

0.00 руб./шт

Дополнительные изображения:

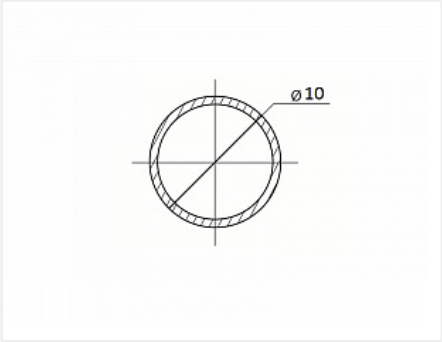

Описание

Труба хромированная стальная 10 мм
Гальваническое покрытие
Класс хромирования АА
Диаметр 10 мм
Вес хлыста 0,66 кг.
Высококачественная труба может быть использована для различных целей в мебельном производстве.