Штанга для рейлинга d=16x3000x1мм, хром

Модификации:	**Штанга для рейлинга d16**
Параметры модификаций:	**Цвет, Толщина, мм, Длина, мм**
Производитель:	**Китай**
Цвет:	**хром**
Толщина, мм:	**1**
Длина, мм:	**3000**
Количество в упаковке:	**20 шт**

Код:
112163

Склад

Ваша цена: Розница

438.24 руб./шт

Дополнительные изображения:

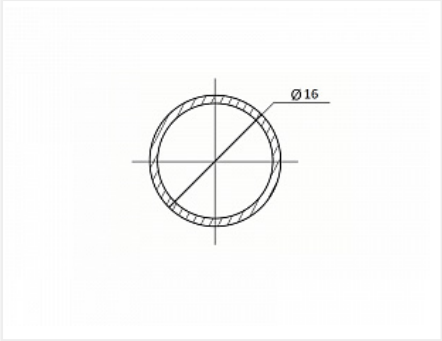

Для сборки вам обязательно понадобится:

Полки и аксессуары для рейлинга

Описание

Труба хромированная стальная D16мм
Гальваническое покрытие
Толщина стенки 1мм
Данная труба применяется, как основная часть рейлинговой системы
Может также применяться в качестве аксессуара для шкафов различного назначения, полочек, обеденных и журнальных столов и другой мебели.

Обязательные комплектующие

Код	Название	Цена за единицу
112693	Заглушка для рейлинга 16x1.0мм, пластик, хром	5.67 руб.

115063		Втулка соединительная для труб d16x1.0 mm, Китай	2.46 руб.