Ручка-профиль асимметричная дуб венге 2700 мм, Dorwell

Форма ручки:	**Асимметричная Classic**
Модификации:	**Ручка-профиль асимметричная окутка**
Параметры модификаций:	**Цвет, Длина, мм**
Бренд:	**Dorwell**
Коллекция:	**Стандарт**
Серия:	**Алюминиевая система**
Тип:	**Для раздвижных дверей, Для распашных дверей**
Цвет:	**дуб венге**
Длина, мм:	**2700**
Покрытие:	**окутка**
Количество в упаковке:	**1 шт**

Код: 113652 Артикул: DODW.AR2700

Склад

Ваша цена: Розница

1 661.27 руб./шт

Дополнительные изображения:

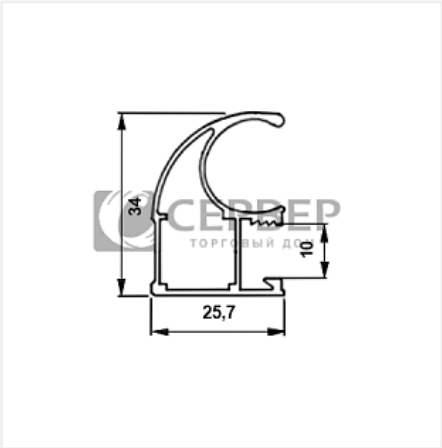

Для сборки вам обязательно понадобится:

Система для шкафов-купе алюминиевая

Буферная лента и уплотнители

Обязательные комплектующие

Код	Название	Цена за единицу

114468		Направляющая верхняя дуб венге 2950 мм, Dorwell	2 517.43 руб.
114469		Направляющая верхняя дуб венге 5900 мм, Dorwell	5 034.86 руб.
114473		Профиль горизонтальный верхний дуб венге 5900 мм, Dorwell	1 997.06 руб.
114472		Профиль горизонтальный верхний дуб венге 2950 мм, Dorwell	998.53 руб.
101756		Стопор верхнего ролика самоклеящийся, пластик	9.52 руб.
105829		Комплект роликов для ассиметричной алюминиевой системы премиум 09-125А/1,4./1,4	172.46 руб.
103578		Буферная лента (шлегель) 6,7х12мм с клеем, серая 3Р (4х250)	27.17 руб.
114950		Комплект роликов для ассиметричной алюминиевой системы усиленный	145.62 руб.
114474		Профиль горизонтальный нижний дуб венге 2950 мм, Dorwell	2 366.23 руб.
114475		Профиль горизонтальный нижний дуб венге 5900 мм, Dorwell	4 732.45 руб.
114470		Направляющая нижняя дуб венге 2950 мм, Dorwell	1 309.77 руб.
114471		Направляющая нижняя дуб венге 5900 мм, Dorwell	2 619.54 руб.
113650		Профиль горизонтальный средний дуб венге 2950 мм, Dorwell	1 081.99 руб.
113651		Профиль горизонтальный средний дуб венге 5900 мм, Dorwell	2 163.97 руб.
111339		Комплект роликов для ассиметричной алюминиевой системы	113.20 руб.

110985		Уплотнитель для алюминиевой системы 4мм, прозрачный КП-01/4 мм НП	44.04 руб.
111729		Уплотнитель для алюминиевой системы 8мм КП-01/8 мм НП, полупрозрачный	26.73 руб.
114038		Уплотнитель для алюминиевой системы аналог R+ 4мм, полупрозрачный	40.64 руб.

Сопутствующие товары

Код		Название	Цена за единицу
122284		Сверло для профиля шкафа-купе 6 мм + 9,5 мм, МастерШкаф2	1 790.00 руб.
101517		Доводчик для дверей-купе 15-30 кг. комплект (прав и левый) OPK-60470	1 476.97 руб.
109622		Уплотнитель для алюминиевой системы аналог R+ 4мм, черный	42.81 руб.