# Фиксатор с регулировкой для скрытых направляющих Quadro, правый Art. 9144841, Hettich

| | |
|---|---|
| Модификации: | **Фиксатор Hettich** |
| Параметры модификаций: | **Сторона, Серия направляющих** |
| Сторона: | **правый** |
| Серия направляющих: | **Quadro V6, Quadro 25** |
| Производитель: | **Hettich** |
| Тип: | **Комплектующие** |
| Art.Hettich: | **9144841** |
| Количество в упаковке: | **100 шт** |

Код: 114763 Артикул: 9144841

**Склад**

Ваша цена: Розница

95.72 руб./шт

Дополнительные изображения:

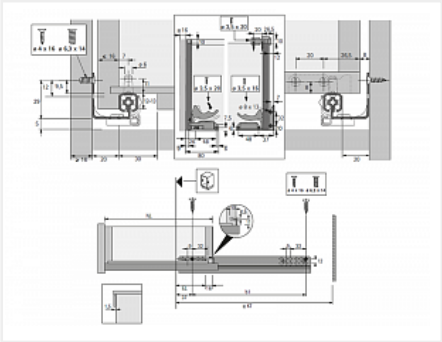

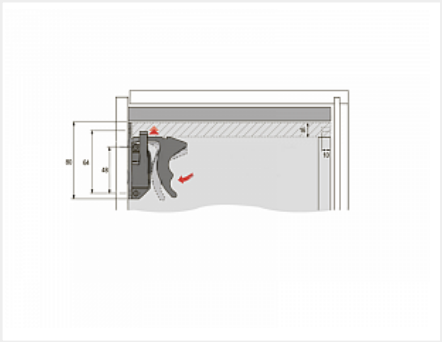

Для сборки вам обязательно понадобится:

Направляющие скрытого монтажа

## Описание

## Обязательные комплектующие

| Код | | Название | Цена за единицу |
|---|---|---|---|
| 114762 | | Фиксатор с регулировкой для скрытых направляющих Quadro, левый Art. 9144830, Hettich | 95.72 руб. |

## Аналоги

| Код | | Название | Цена за единицу |
|---|---|---|---|
| 194733 | | Фиксатор Actro YOU/5D для деревянных ящиков, правый, Art. 9257264, Hettich | 404.84 руб. |
| 194754 | | Фиксатор Quadro YOU для деревянных ящиков, правый, Art. 9257261, Hettich | 155.76 руб. |