Профиль накладной алюминиевый для светодиодной ленты, анод. серебро, с мат. экраном, заглушками и крепежом, 15,2x6x2000 мм, SP261

Модификации:	**Профиль для светодиодной ленты**
Параметры модификаций:	**Цвет, Длина, мм, Тип монтажа**
Производитель:	**VIASVET**
Тип света:	**Светодиодный (LED)**
Тип:	**Профиль для ленты**
Цвет:	**серебряный**
Тип монтажа:	**накладной**
Длина, мм:	**2000**
Класс защиты IP:	**IP20**
Количество в упаковке:	**60 шт**

Код: 114887 Артикул: SP261

Склад

Ваша цена: Розница

361.52 руб./шт

Дополнительные изображения:

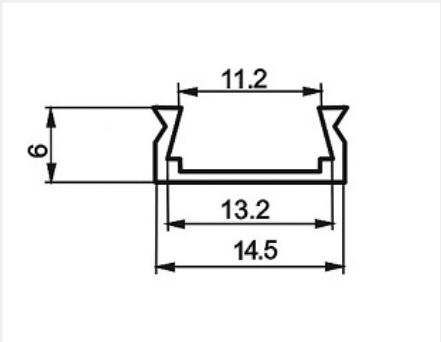

Описание

Предназначен для установки светодиодной ленты шириной до 10 мм. Защищает от механических повреждений, загрязнения и перегрева. Экран делает свет мягким и равномерным
Цвет: серебристый
Материал: алюминий анодированный.
Размеры: 14,5x6x2000 мм
В комплект входит: профиль, экран матовый, заглушка глухая заглушка, заглушка сквозная, крепления 3 шт

Сопутствующие товары

Код		Название	Цена за единицу
122521		Комплект заглушек и креплений для накладного 16x6 и врезного профиля 21x6 (2 заглушки, 2 крепежа., 2 шурупа)	127.70 руб.