Сушилка для посуды в модуль 800мм, нержавеющая сталь

Модификации:	**Сушилки Китай**
Параметры модификаций:	**Производитель, Ширина модуля, мм, Материал**
Производитель:	**Китай**
Тип:	**В верхнюю базу**
Материал:	**нержавеющая сталь**
Цвет:	**нержавеющая сталь**
Рамка:	**Без рамки**
Ширина модуля, мм:	**800**
Толщина плиты:	**16/18 мм**
Количество в упаковке:	**5 комп.**

Код:
114948

Склад

Ваша цена: Розница

1 712.48 руб./комп.

Дополнительные изображения:

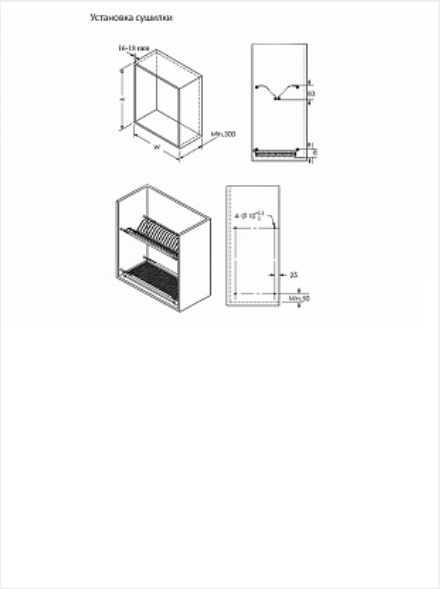

макс нагрузка не более 15кг/каждую часть

Описание

???????????? ???????? ?? ????? 15??/?????? ?????

Аналоги

Код	Название	Цена за единицу

190970		Сушилка для посуды V3 модуль 800, нержавеющая сталь, LID	2 525.79 руб.