Скрытая направляющая Quadro V6 30/400 Push to open, полное выдвижение, для деревянных ящиков EB 20, левая Art. 9105121, Hettich

Количество в упаковке: **20 шт**

Код: 115002 Артикул: 9105121

Склад

Ваша цена: Розница

1 678.50 руб./шт

Дополнительные изображения:

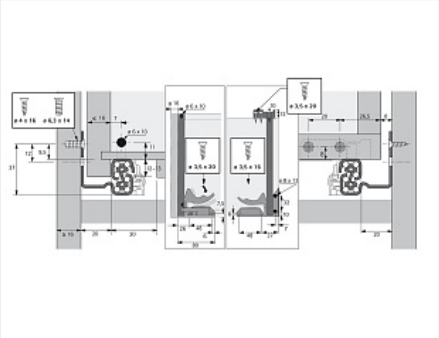

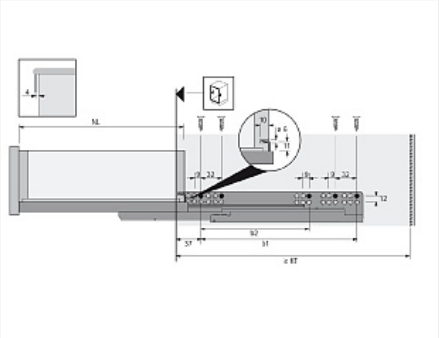

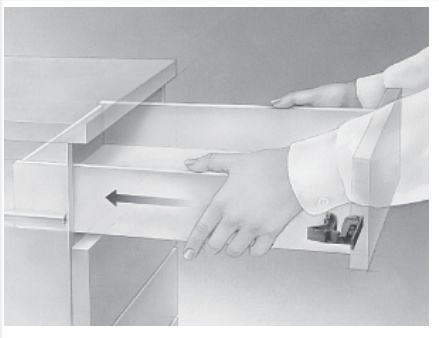

Для сборки вам обязательно понадобится:

Направляющие скрытого монтажа

Описание

Обязательные комплектующие

Код		Название	Цена за единицу
114762		Фиксатор с регулировкой для скрытых направляющих Quadro, левый Art. 9144830, Hettich	95.72 руб.
114763		Фиксатор с регулировкой для скрытых направляющих Quadro, правый Art. 9144841, Hettich	95.72 руб.

115003		Скрытая направляющая Quadro V6 30/400 Push to open, полное выдвижение, для деревянных ящиков EB 20, правая Art. 9105122, Hettich	1 678.50 руб.

Сопутствующие товары

Код	Название	Цена за единицу
142040	Адаптер для штанги Push to open Synchro для синхронизации направляющих Quadro V6, V6+, 4D V6, YOU и InnoTech Atira V6+ (тип A), Art. 9219966 Hettich	117.37 руб.
142039	Штанга для синхронизации направляющих Push to open Synchro, для Quadro V6 / Actro полного выдвижения, длина 2000мм, алюминий Art. 9236718 Hettich	1 009.64 руб.

Аналоги

Код	Название	Цена за единицу
112797	Скрытые направляющие для ящиков полного выдвижения 400мм с доводчиком и синхронизацией, 3D регулировка, цинк	1 291.70 руб.
196138	Скрытые направляющие SMART SLIDE PUSH OPEN полного выдвижения без доводчика, 400 мм, Samet	3 000.89 руб.
101394	Скрытые направляющие SYNCHRO, 400мм Push to open, 2D регулировка, цинк, FGV	1 419.51 руб.