Плинтус угловой пристенный с алюминиевой рифлёной вставкой L=3050 мм

Производитель:	**Россия**
Тип:	**Плинтус**
Материал:	**алюминий**
Модель:	**Классический**
Длина, мм:	**3000**
Количество в упаковке:	**40 шт**

Код:
113594

Склад

Ваша цена: Розница

1 047.99 руб./шт

Дополнительные изображения:

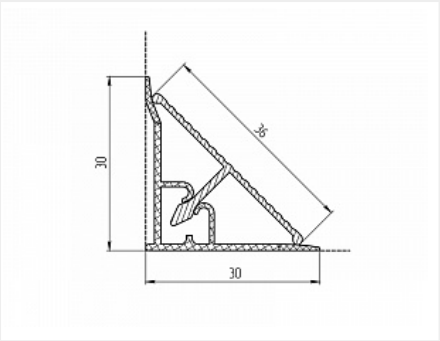

Для сборки вам обязательно понадобится:

Плинтус для столешниц

Обязательные комплектующие

Код		Название	Цена за единицу
113984		Комплект уголков и заглушек алюминий пластик, для плинтуса 113594, 114430, 115609,112449	57.12 руб.