Скрытые направляющие для ящиков полного выдвижения 500мм с доводчиком и синхронизацией, 3D регулировка, цинк

Модификации:	**Комплект скрытых направляющих Китай**
Параметры модификаций:	**Длина, мм, Тип направляющих, Номинальная длина, мм**
Серия направляющих:	**3D**
Производитель:	**Китай**
Максимальная нагрузка, кг:	**30**
Тип направляющих:	**С доводчиком**
Тип:	**Комплект направляющих**
Номинальная длина, мм:	**500**
Тип выдвижения:	**полное**
Плавное закрывание:	**да**
Количество в упаковке:	**10 комп.**

Код:
112799

Склад

Ваша цена: Розница

1 406.37 руб./комп.

Дополнительные изображения:

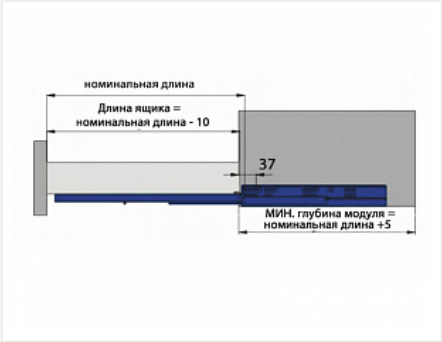

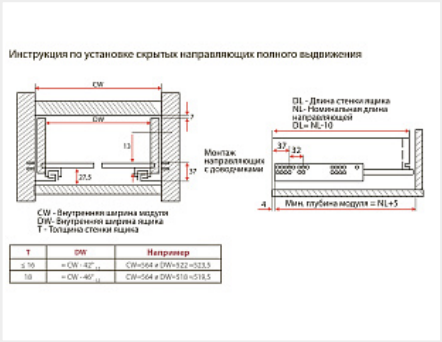

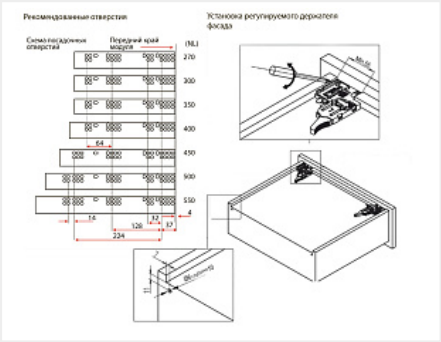

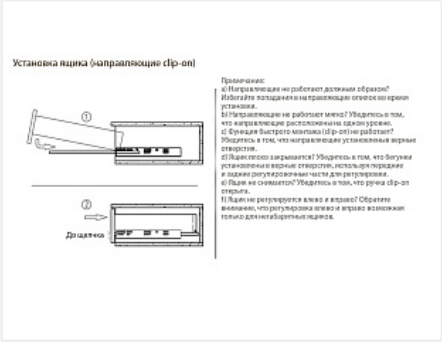

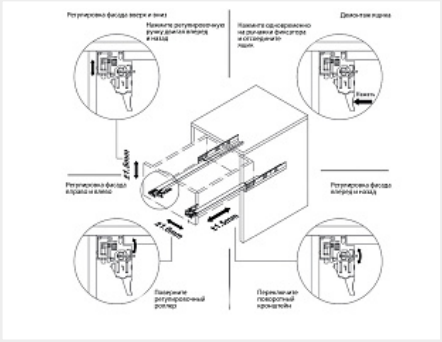

Присадка совпадает с присадкой направляющих Push + доводчик той же серии

Описание

Комплект направляющих скрытого монтажа для деревянных выдвижных ящиков, с регулируемыми держателями фасада.
- Полное выдвижение
- Быстрый монтаж (clip-on)
- Нагрузка 30кг
- Плавное закрывание
- Встроенный механизм синхронизации
- Регулировка фасада в 3-х плоскостях: вверх-вниз, вправо-влево, вперед-назад

Инструкция по установке

Аналоги

Код		Название	Цена за единицу
190174		Комплект скрытых направляющих 3D с фиксаторами Push to Open + доводчик, 500 мм	3 411.49 руб.
123878		Скрытые направляющие EXCEL для ящиков полного выдвижения 500мм с доводчиком, 3D регулировка, цинк, FGV	1 761.00 руб.
196049		Скрытые направляющие SMART SLIDE полного выдвижения с доводчиком, 500 мм, Samet	2 256.67 руб.
101389		Скрытые направляющие SYNCHRO, 500мм с доводчиком и синхронизацией, 3D регулировка, цинк, FGV	1 372.20 руб.