Скрытая направляющая Quadro V6 30/350 Push to open, полное выдвижение, для деревянных ящиков EB 20, правая Art. 9105931, Hettich

Модификации:	**Скрытая напр Quadro V6 и 25**
Параметры модификаций:	**Длина, мм, Тип направляющих, Сторона, Тип выдвижения, Номинальная длина, мм**
Сторона:	**правая**
Серия направляющих:	**Quadro V6**
Производитель:	**Hettich**
Максимальная нагрузка, кг:	**30**
Тип направляющих:	**Push to open**
Тип:	**Комплектующие**
Номинальная длина, мм:	**350**
Тип выдвижения:	**полное**
Плавное закрывание:	**нет**
Art.Hettich:	**9105931**
Количество в упаковке:	**20 шт**

Код: 115001 Артикул: 9105931

Склад

Ваша цена:

0.00 руб./шт

Дополнительные изображения:

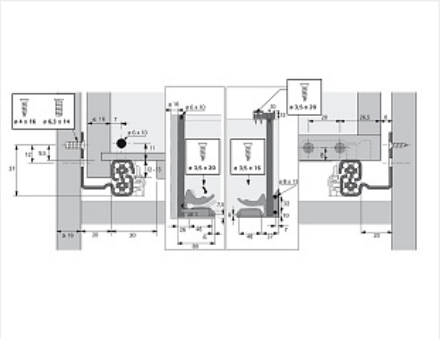

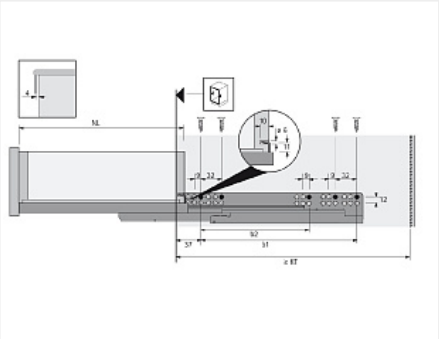

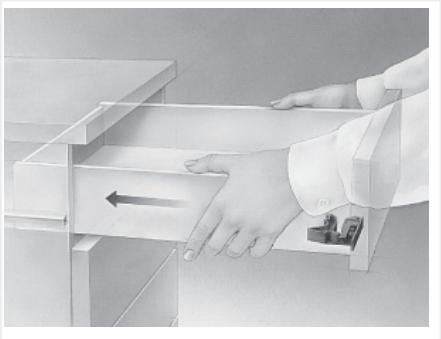

Для сборки вам обязательно понадобится:

Направляющие скрытого монтажа

Описание

Обязательные комплектующие

Код		Название	Цена за единицу
114762		Фиксатор с регулировкой для скрытых направляющих Quadro, левый Art. 9144830, Hettich	100.51 руб.
114763		Фиксатор с регулировкой для скрытых направляющих Quadro, правый Art. 9144841, Hettich	100.51 руб.
115000		Скрытая направляющая Quadro V6 30/350 Push to open, полное выдвижение, для деревянных ящиков EB 20, левая Art. 9105929, Hettich	1 670.87 руб.

Сопутствующие товары

Код		Название	Цена за единицу
142040		Адаптер для штанги Push to open Synchro для синхронизации направляющих Quadro V6, V6+, 4D V6, YOU и InnoTech Atira V6+ (тип A), Art. 9219966 Hettich	123.24 руб.
142039		Штанга для синхронизации направляющих Push to open Synchro, для Quadro V6 / Actro полного выдвижения, длина 2000мм, алюминий Art. 9236718 Hettich	1 060.13 руб.

Аналоги

Код		Название	Цена за единицу
112796		Скрытые направляющие для ящиков полного выдвижения 350мм с доводчиком и синхронизацией, 3D регулировка, цинк	1 227.11 руб.
196137		Скрытые направляющие SMART SLIDE PUSH OPEN полного выдвижения без доводчика, 350 мм, Samet	2 968.70 руб.
101393		Скрытые направляющие SYNCHRO, 350мм Push to open, 2D регулировка, цинк, FGV	1 242.90 руб.