Механизм карусельный угловой "Волшебный уголок" 495x865x(600~750), модуль 900-1000мм, правый, плавного закрывания, BPTJ017FR CO, хром

Модификации:	**Волшебный уголок Лепесток**
Параметры модификаций:	**Сторона**
Сторона:	**правый**
Ширина фасада, мм:	**450**
Производитель:	**Китай**
Тип:	**Угловые механизмы для тумб**
Плавное закрывание:	**да**
Цвет:	**хром**
Тип монтажа:	**крепление пол/потолок**
Крепление фасада:	**нет**
Количество в упаковке:	**1 шт**

Код: 117040 Артикул: BPTJ017FR CO

Склад

Ваша цена: Розница

17 576.27 руб./шт

Дополнительные изображения:

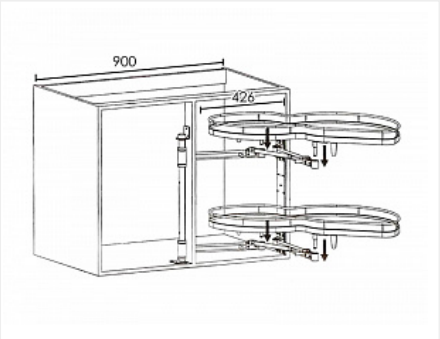

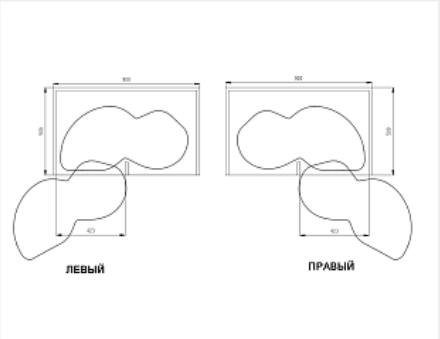

Описание

Угловые механизмы с полками для хранения вещей в кухонных шкафах. Эргономичная система из двух выкатных полок позволяет максимально эффективно использовать пространство углового шкафа - хранить кастрюли и другую посуду, бытовую технику и прочие кухонные принадлежности.

Модель представлена в двух вариантах: левый и правый.

Легкое бесшумное выдвижение и плавное закрывание (благодаря встроенному доводчику) полок обеспечивает комфорт при использовании. Корпус корзин выполнен из высококачественной стали с покрытием «хром», дно – из ЛДСП белого цвета.

Максимальная нагрузка на каждую полку: 15 кг

Правый уголок - выдвижение полок слева направо.

Размеры (ГхШхВ): 495x864x600-750 мм

Внутренняя ширина корпуса: 864-964 мм

Инструкция по монтажу