Навес ABS левый, для крепления подвесных полок регулируемый, нагрузка 50 кг

Модификации:	**Навес ABS**
Параметры модификаций:	**Крепление**
Производитель:	**ABS**
Максимальная нагрузка, кг:	**50**
Тип:	**Навес**
Крепление:	**слева**
Тип монтажа:	**накладной**
Назначение:	**для верхних модулей**
Количество в упаковке:	**200 шт**

Код:
119102

Склад

Ваша цена: Розница

84.00 руб./шт

Дополнительные изображения:

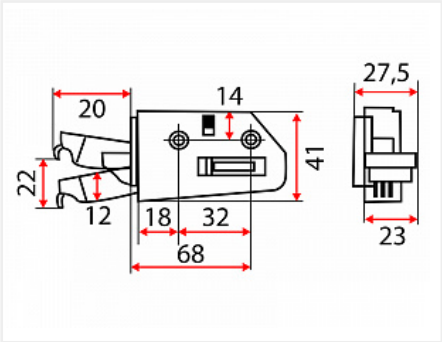

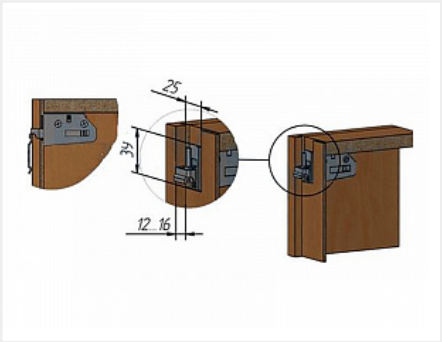

Для сборки вам обязательно понадобится:

Навесы

Описание

Навес ABS
Регулировка по высоте: 28 мм
Регулировка по глубине: 25 мм
Материал: пластик / сталь
Способ фиксации: саморезы
Закрываются декоративными накладками.
!ВНИМАНИЕ! При регулировке навеса не использовать шуруповерт!

Обязательные комплектующие

Код		Название	Цена за единицу
119106		Накладка декоративная для навеса ABS, №11-Бук, левая	16.80 руб.
119104		Накладка декоративная для навеса ABS, №1-Белый, левая	16.80 руб.
119110		Накладка декоративная для навеса ABS, №13-Светло-серый, левая	16.80 руб.
119108		Накладка декоративная для навеса ABS, №8-Венге, левая	16.80 руб.
119103		Навес ABS правый, для крепления подвесных полок регулируемый, нагрузка 50 кг	84.00 руб.
105149		Планка крепежная оцинкованная 2000мм	305.88 руб.
101594		Накладка для навеса 806, белая, левая L, 806.00.01.00.SX, CAMAR	28.00 руб.
119251		Накладка для навеса 806, сатин (сталь), левая L, 806.00.NS.00.SX, CAMAR	31.00 руб.
119329		Планка крепежная универсальная 2000мм 873.AC.Z1.20.00, CAMAR	954.08 руб.
119120		Накладка декоративная для навеса ABS, №10-Орех, левая	16.80 руб.
119122		Накладка декоративная для навеса ABS, №14-Темно-серый, левая	16.80 руб.
119118		Накладка декоративная для навеса ABS, №16-Ваниль, левая	16.80 руб.

Аналоги

Код		Название	Цена за единицу
119253		Навес 806 на саморезах, регулируемый, нагрузка (50кг), левый, 806.14.P2.VI.SX, CAMAR	137.00 руб.