Планка крепежная для навеса со встр. ящиком 807 RV, 897.AS.Z1.12.12, CAMAR

Производитель:	**CAMAR**
Тип:	**Планка крепежная**
Планка крепежная для навеса:	**CAMAR 807 RV**
Количество в упаковке:	**200 шт**

Код: 119146

Артикул: 897.AS.Z1.12.12/897.AS.SF.12.12

Склад

Ваша цена: Розница

547.05 руб./шт

Дополнительные изображения:

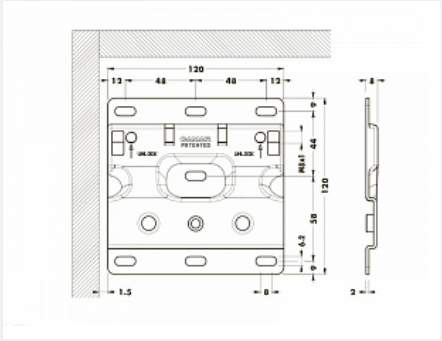

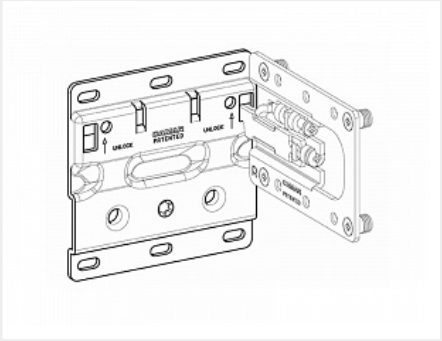

Для сборки вам обязательно понадобится:

Навесы

Обязательные комплектующие

Код		Название	Цена за единицу
119145		Накладка для навеса 807 RV, серая (пласт), 807.00.60.RV.00, CAMAR	33.60 руб.
119147		Навес 807 RV (врезной) для каркаса со встр. ящиком, правый, 807.02.Z1.RV.DX, CAMAR	497.70 руб.
119148		Навес 807 RV (врезной) для каркаса со встр. ящиком, левый, 807.02.Z1.RV.SX, CAMAR	497.70 руб.