Навес 807 XL левый, 807.XL.Z1.IN.SX, CAMAR

Модификации:	**Навес 807 XL**
Параметры модификаций:	**Крепление, Тип монтажа**
Производитель:	**CAMAR**
Максимальная нагрузка, кг:	**70**
Тип:	**Навес**
Крепление:	**слева**
Тип монтажа:	**накладной**
Назначение:	**для нижних модулей**
Количество в упаковке:	**50 шт**

Код: 119173 Артикул: 807.XL.Z1.IN.SX

Склад

Ваша цена: Розница

1 541.00 руб./шт

Дополнительные изображения:

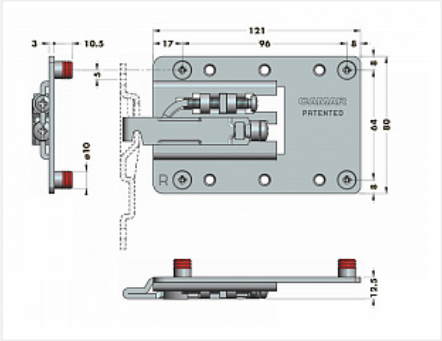

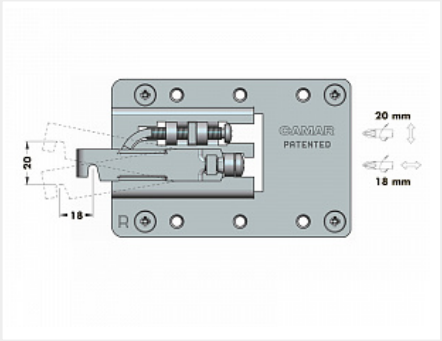

Для сборки вам обязательно понадобится:

Навесы

Нагрузка 70 кг/шт. Для тонких и глубоких консолей.

Описание

Навес 807 XL CAMAR
Регулировка по высоте: 20 мм
Регулировка по глубине: 18 мм
Материал: сталь
Способ фиксации: бобышки
Рекомендуется использовать декоративные накладки.
!ВНИМАНИЕ! При регулировке навеса не использовать шуруповерт!

Видео по монтажу

Обязательные комплектующие

Код		Название	Цена за единицу
119171		Планка крепежная для навеса 807 XL и 807 XL RV, 897.AS.Z1.XL.90, CAMAR	918.00 руб.
119172		Навес 807 XL правый, 807.XL.Z1.IN.DX, CAMAR	1 541.00 руб.

Сопутствующие товары

Код		Название	Цена за единицу
119170		Накладка для навеса 807 XL, серая (пласт), 807.XL.60.00.00, CAMAR	145.00 руб.
122308		Накладка для навеса 807 XL, белая (пласт), 807.XL.01.00.00, CAMAR	145.00 руб.
103283		Сверло по дереву Мастер 3D MiniMaster StopLine 10,0x54	847.00 руб.