Навес 807 XL RV для каркаса со встр. ящиком, усиленный, правый, 807.XL.Z1.RV.DX CAMAR

Модификации:	**Навес 807 XL**
Параметры модификаций:	**Крепление, Тип монтажа**
Производитель:	**CAMAR**
Максимальная нагрузка, кг:	**70**
Тип:	**Навес**
Крепление:	**справа**
Тип монтажа:	**врезной**
Назначение:	**для нижних модулей с выдвижными ящиками**
Количество в упаковке:	**50 шт**

Код: 119168 Артикул: 807.XL.Z1.RV.DX

Склад

Ваша цена: Розница

1 541.00 руб./шт

Дополнительные изображения:

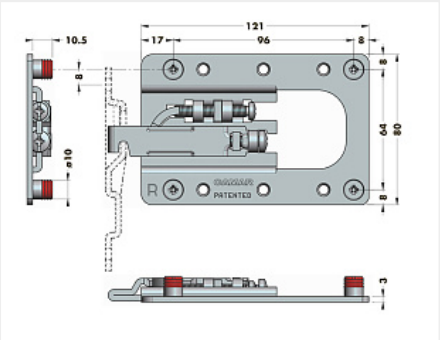

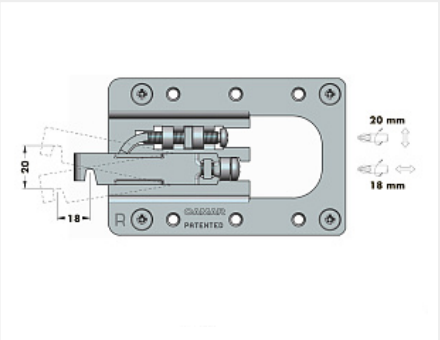

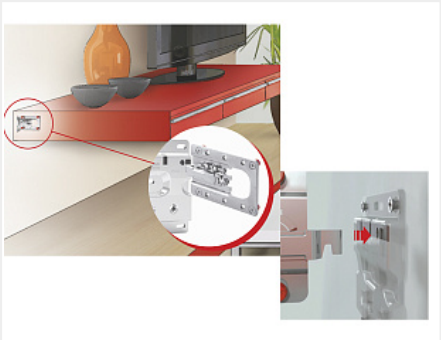

Для сборки вам обязательно понадобится:

Навесы

Нагрузка 70 кг/шт. Для тонких и глубоких консолей с выдвижными ящиками.

Описание

Навес 807 XL RV CAMAR
Регулировка по высоте: 20 мм
Регулировка по глубине: 18 мм
Материал: сталь

Способ фиксации: бобышки
Рекомендуется использовать декоративные накладки.
!ВНИМАНИЕ! При регулировке навеса не использовать шуруповерт!

Видео по монтажу

Обязательные комплектующие

Код		Название	Цена за единицу
119169		Навес 807 XL RV для каркаса со встр. ящиком, усиленный, левый, 807.XL.Z1.RV.SX CAMAR	1 541.00 руб.
119171		Планка крепежная для навеса 807 XL и 807 XL RV, 897.AS.Z1.XL.90, CAMAR	918.00 руб.
119167		Накладка для навеса 807 XL RV, серая (пласт), 807.XL.60.RV.00, CAMAR	140.00 руб.

Сопутствующие товары

Код		Название	Цена за единицу
103283		Сверло по дереву Мастер 3D MiniMaster StopLine 10,0x54	847.00 руб.