Навес 806 на саморезах, регулируемый, нагрузка (50кг), правый, 806.14.P2.VI.DX, CAMAR

Модификации:	**Навес 806**
Параметры модификаций:	**Крепление**
Производитель:	**CAMAR**
Максимальная нагрузка, кг:	**50**
Тип:	**Навес**
Крепление:	**справа**
Тип монтажа:	**накладной**
Назначение:	**для верхних модулей**
Количество в упаковке:	**200 шт**

Код: 119252 Артикул: 806.14.P2.VI.DX

Склад

Ваша цена: Розница

137.00 руб./шт

Дополнительные изображения:

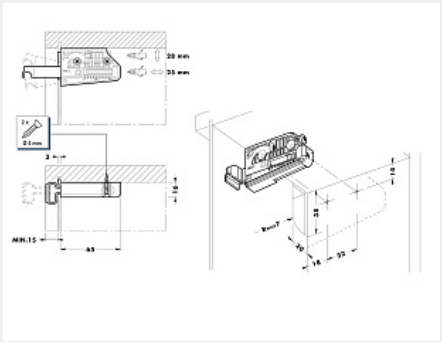

Для сборки вам обязательно понадобится:

Навесы

Описание

Навес 806 CAMAR
Регулировка по высоте: 28 мм
Регулировка по глубине: 25 мм
Материал: пластик / сталь
Способ фиксации: саморезы
Закрываются декоративными накладками.
!ВНИМАНИЕ! При регулировке навеса не использовать шуруповерт!

Обязательные комплектующие

Код		Название	Цена за единицу
105149		Планка крепежная оцинкованная 2000мм	305.88 руб.
119109		Накладка декоративная для навеса ABS, №8-Венге, правая	16.80 руб.
119107		Накладка декоративная для навеса ABS, №11-Бук, правая	16.80 руб.
119105		Накладка декоративная для навеса ABS, №1-Белый, правая	16.80 руб.
119111		Накладка декоративная для навеса ABS, №13-Светло-серый, правая	16.80 руб.
119119		Накладка декоративная для навеса ABS, №16-Ваниль,правая	16.80 руб.
119121		Накладка декоративная для навеса ABS, №10-Орех, правая	16.80 руб.
119123		Накладка декоративная для навеса ABS, №14-Темно-серый,правая	16.80 руб.
119253		Навес 806 на саморезах, регулируемый, нагрузка (50кг), левый, 806.14.P2.VI.SX, CAMAR	137.00 руб.
119250		Накладка для навеса 806, сатин (сталь), правая R, 806.00.NS.00.DX, CAMAR	31.00 руб.
119329		Планка крепежная универсальная 2000мм 873.AC.Z1.20.00, CAMAR	954.08 руб.
101595		Накладка для навеса 806, белая, правая R, 806.00.01.00.DX, CAMAR	28.00 руб.
101407		Планка крепежная для навеса (код 101136), оцинкованная	13.00 руб.

Сопутствующие товары

Код		Название	Цена за единицу
119153		Планка крепежная для навеса 814 и 816 H=26 L=60 875.AC.Z1.00.60,CAMAR	38.94 руб.

Аналоги

Код		Название	Цена за единицу
119103		Навес ABS правый, для крепления подвесных полок регулируемый, нагрузка 50 кг	84.00 руб.