Профиль для SlideLine 55 Plus, для двери весом 15 кг, длина 2000 мм, пластмасса, коричневый Art.1013474, Hettich

Серия:	**SlideLine 55 Plus**
Art.Hettich:	**1013474**
Количество в упаковке:	**1 шт**

Код: 115745 Артикул: 1013474

Склад

Ваша цена: Розница

332.21 руб./шт

Дополнительные изображения:

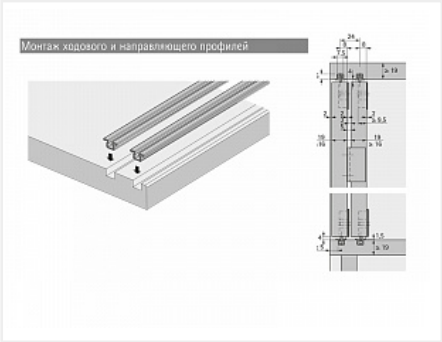

Для сборки вам обязательно понадобится:

Системы раздвижных дверей Hettich

Описание

Для системы SlideLine 55 Plus.

Описание системы:
2-х дорожечная система фурнитуры для раздвижных дверей с нижним ходовым элементом
Вкладная навеска дверей
Вес двери до 15 кг с пластиковым профилем
Высота двери до 1500 мм
Ширина двери от 400 до 2000 мм
Толщина двери 16, 19 мм
Регулировка дверей по высоте + / - 1,5 мм без использования инструмента

Описание профиля:

Универсальный и является как ходовым так и направляющим
Для каждой двери требуется своя направляющая сверху и снизу
Материал: пластик коричневого цвета
Длина 2000 мм

Инструкция по монтажу

Обязательные комплектующие

Код		Название	Цена за единицу
115746		Профиль для SlideLine 55 Plus, для двери весом 15 кг, длина 2500 мм, пластмасса, коричневый Art.1015945, Hettich	380.36 руб.
115747		Междверной упор для раздвижных дверей SL 55 Plus/SL M/TL 27, под прикручивание, пластмасса, серый Art. 9102993, Hettich	67.24 руб.
115749		Верхний направляющий элемент с фиксатором SlideLine 55 Plus, пластмасса, серый Art.9103718, Hettich	123.99 руб.
115750		Дверной стопор для SlideLine 55 Plus, пластмасса, серый Art.9105438, Hettich	149.79 руб.
115748		Нижний ходовой элемент SlideLine 55 Plus, с регулировкой, пластмасса, серый Art.9103717, Hettich	228.31 руб.
115751		Активатор демпфера Silent System для SlideLine 55 Plus Art. 9118477, Hettich	156.35 руб.