Дверной стопор для SlideLine 55 Plus, пластмасса, серый Art.9105438, Hettich

Серия:	**SlideLine 55 Plus**
Art.Hettich:	**9105438**
Количество в упаковке:	**1 шт**

Код:	Артикул:
115750	9105438

Склад

Ваша цена: Розница

149.79 руб./шт

Дополнительные изображения:

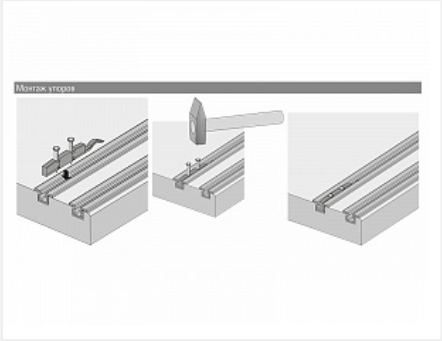

Описание

Для системы SlideLine 55 Plus.

Описание системы:
2-х дорожечная система фурнитуры для раздвижных дверей с нижним ходовым элементом
Вкладная навеска дверей
Вес двери до 15 кг с пластиковым профилем
Высота двери до 1500 мм
Ширина двери от 400 до 2000 мм
Толщина двери 16, 19 мм
Регулировка дверей по высоте + / - 1,5 мм без использования инструмента

Описание упора:
Упор можно устанавливать справа и слева
Устанавливается 2 концевых упора на 1 дверь
Монтаж с помощью предустановленных винтов
При установке демпфера Silent System концевой упор не требуется
Материал: пластик серого цвета