Соединитель задней стенки для ящика InnoTech Atira, высота 176 мм, белый, левый, Art.9194639, Hettich

Модификации:	**Соединитель задней стенки Atira**
Параметры модификаций:	**Цвет, Высота, мм, Сторона**
Сторона:	**левый**
Производитель:	**Hettich**
Серия:	**InnoTech Atira**
Модель ящика:	**стандартный с рейлингом**
Тип:	**Комплектующие для ящика**
Цвет:	**белый**
Высота, мм:	**176**
Art.Hettich:	**9194639**
Количество в упаковке:	**40 шт**

Код: 120641 Артикул: 9194639

Склад

Ваша цена:

0.00 руб./шт

Дополнительные изображения:

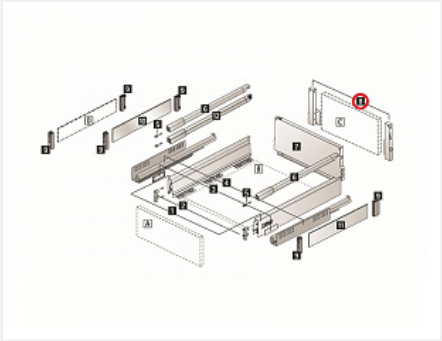

Для сборки вам обязательно понадобится:

Система ящиков InnoTech Atira, AvanTech YOU и ArciTech Hettich

Описание