Atira, ящик 144x350 мм., серый, полн. выдв-е, Push to Open. (нагр. 30 кг.)

Производитель:	**Hettich**
Серия:	**InnoTech Atira**
Модель ящика:	**стандартный с рейлингом**
Плавное закрывание:	**нет**
Тип выдвижения:	**полное**
Тип:	**Комплект ящика (россыпью)**
Длина, мм:	**350**
Высота, мм:	**144**
Min глубина модуля, мм:	**365**
Цвет:	**серебристый**
Максимальная нагрузка, кг:	**30**
Тип направляющих:	**Push to open**
Модификации:	**Комплект ящика Atira дубль**
Параметры модификаций:	**Номинальная длина, мм, Цвет, Высота, мм, Тип направляющих**
Тип боковин:	**Традиционные**
Серия направляющих:	**Quadro V6**
Номинальная длина, мм:	**350**

Код:
SET506

Распродажа

Ваша цена: Розница

~~7 191.42 руб./шт~~

6 964.25 руб./шт

Дополнительные изображения:

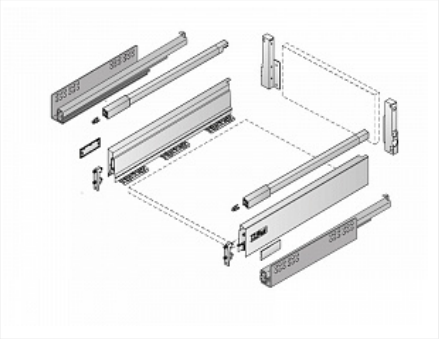

Состав комплекта

Код		Название	Цена за единицу	Количество
120554		Боковина ящика InnoTech Atira, высота 70 мм, длина 350 мм, серебристый, правая, Art.9194395, глубина 400мм, Hettich	826.38 руб.	1 шт

114724		Соединитель задней стенки ящика InnoTech Atira высотой 144 мм, серый, правый Art. 9007356, Hettich	403.71 руб.	1 шт
114864		Скрытая направляющая Quadro V6 30/350 Push to open, полное выдвижение, для InnoTech, EB 12,5, левая Art. 9117473, глубина 400мм, Hettich	1 868.94 руб.	1 шт
120567		Продольный релинг для ящика InnoTech Atira, длина 350 мм, левый, серебристый, Art.9194526, глубина 400мм, Hettich	194.99 руб.	1 шт
120568		Продольный релинг для ящика InnoTech Atira, длина 350 мм, правый, серебристый, Art.9194527, глубина 400мм, Hettich	422.16 руб.	1 шт
120553		Боковина ящика InnoTech Atira, высота 70 мм, длина 350 мм, серебристый, левая, Art.9194394, глубина 400мм, Hettich	826.38 руб.	1 шт
114720		Соединитель рейлинга с лицевой панелью, для прикручивания, для системы InnoTech Atira Art. 9002503, Hettich	13.58 руб.	2 шт
114723		Соединитель задней стенки ящика InnoTech Atira высотой 144 мм, серый, левый Art. 9007355, Hettich	403.71 руб.	1 шт
114865		Скрытая направляющая Quadro V6 30/350 Push to open, полное выдвижение, для InnoTech, EB 12,5, правая Art. 9117474, глубина 400мм, Hettich	1 868.94 руб.	1 шт
114716		Соединитель передней панели ящика InnoTech Atira под прикручивание, белый пластик Art. 1065191, Hettich	30.47 руб.	2 шт
120561		Заглушка для ящика InnoTech Atira с лого Hettich, пластик, цвет серебристый, Art.9194646, Hettich	30.47 руб.	2 шт