Комплект демпферов Silent System на открывание для TopLine L 2 двери, профиль перед верх. пан., огр. хода Art. 9169637, Hettich

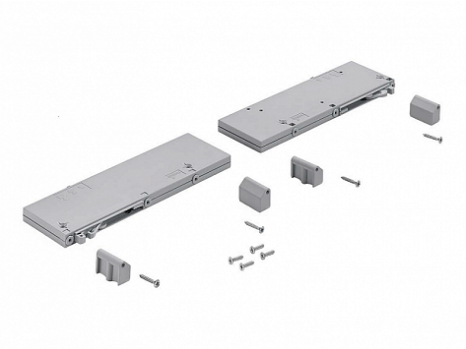

Открывание:	**За ручку**
Серия:	**TopLine L**
Протестировано на количество циклов откр/закр:	**40000**
Art.Hettich:	**9169637**
Количество в упаковке:	**1 шт**

Код: 120906 Артикул: 9169637

Под заказ

Ваша цена:

0.00 руб./шт

Дополнительные изображения:

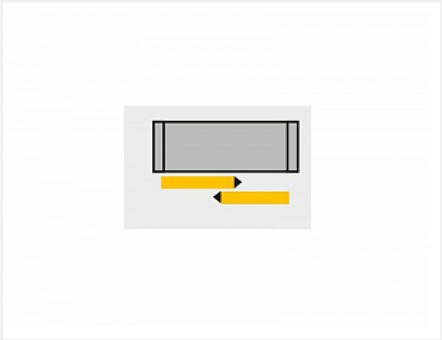

Описание

Бесшумное и плавное открывание раздвижных дверей
Минимальное усилие для открывания двери
Регулируемое усилие демпфирования для дверей различного веса

Состав комплекта:
2 демпфера для открывания
4 адаптера крепления
Крепеж

Примечание:
Демпфер для открывания задних дверей

Инструкция по монтажу

Ссылка на каталог Hettich

Ссылка на протокол испытаний