Скоба для крепления ДВП к задней стенке, цинк

Количество в упаковке: **5000 шт**

Код:
121728

Склад

Ваша цена: Розница

2.00 руб./шт
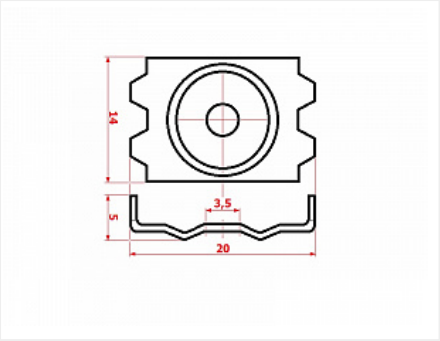
Дополнительные изображения: