# Мойка Omoikiri AKISAME 59-GM 590x510x200мм, выпуск 3 1/2, нержавеющая сталь/вороненая сталь, в комплекте

| | |
|---|---|
| Параметры модификаций: | **Цвет** |
| Производитель: | **Omoikiri** |
| Коллекция: | **Akisame** |
| Материал: | **нержавеющая сталь** |
| Модель: | **Akisame 59** |
| Цвет: | **вороненая сталь** |
| Тип монтажа: | **врезной** |
| Толщина, мм: | **1.2** |
| Ширина модуля, мм: | **800** |
| Ширина, мм: | **510** |
| Комплектация: | **•Крепления,<br/>•донный клапан (автоматический донный клапан приобретается отдельно),<br/>•сифон,<br/>•слив,<br/>•перелив,<br/>•гарантийный талон.** |
| Глубина, мм: | **200** |
| Длина, мм: | **590** |
| Количество чаш: | **1** |
| Форма: | **прямоугольная** |
| Гарантия: | **15 лет** |
| Покрытие: | **матовое** |
| Страна: | **Япония** |
| Количество в упаковке: | **1 шт** |

Код: 192270 Артикул: 4973096

**Под заказ**

Ваша цена: Розница

57 488.00 руб./шт

Дополнительные изображения:

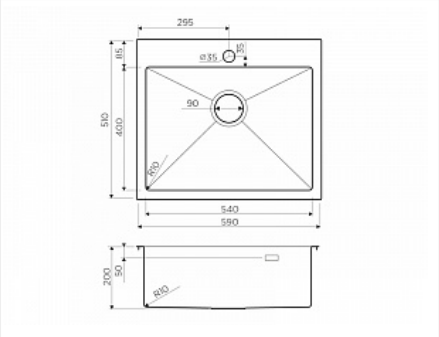

Донный клапан (автоматический донный клапан приобретается отдельно)

## Описание

Крепления,сифон,слив,перелив,гарантийный талон.