Система сбора мусора INSERTFLEX модуль 900 для INNOTECH ATIRA/ARCITECH, KB900, Art. 9352471, Hettich

Тип крепления:	**выдвижное**
Модификации:	**Система сбора мусора INSERTFLEX**
Параметры модификаций:	**Ширина фасада, мм**
Количество ведер, шт:	**4**
Ширина фасада, мм:	**900**
Производитель:	**Hettich**
Тип:	**Системы сортировки**
Материал:	**пластик**
Плавное закрывание:	**да**
Цвет:	**серый**
Art.Hettich:	**9207644**
Количество в упаковке:	**1 комп.**

Код: 121295 Артикул: 9352471

Под заказ

Ваша цена: Розница

43 704.32 руб./комп.

Дополнительные изображения:

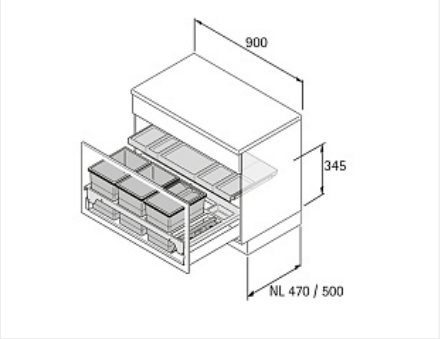

Описание

Для коробов ArciTech (высота 186мм или 218мм, номинальная длина (NL) 500мм) или InnoTech Atira (высота 144мм или 176мм, номинальная длина (NL) 470мм) для ширины шкафа 900мм
Монтажная высота 345мм от верхней кромки днища ящика
Монтажная рама устанавливается на релинги и крепится к передней панели и днищу выдвижного ящика
Крышка на направляющих частичного выдвижения создает дополнительное пространство для хранения

Состав комплекта:
-1 монтажная рама с 1 задним отсеком для принадлежностей
-1 выдвижная крышка
-2 контейнера 18л
-2 контейнера 8л, один из них с крышкой
1 комплект для чистки, пластик красного цвета
- крепеж и 3 перегородки

Ссылка на каталог Hettich

Инструкция по монтажу