Мойка кухонная Granfest GF - Q650L, 650x495x200мм, песочный 302, искусственный камень, в комплекте

Модификации:	**Модель Quadro 650l**
Параметры модификаций:	**Цвет**
Производитель:	**Granfest**
Коллекция:	**QUADRO**
Материал:	**мрамор**
Модель:	**QUADRO 650L**
Цвет:	**песок**
Тип монтажа:	**врезной**
Ширина модуля, мм:	**500**
Ширина, мм:	**650**
Длина, мм:	**500**
Количество чаш:	**1**
Форма:	**прямоугольная**
Наличие крыла:	**Да**
Гарантия:	**2 года**
Страна:	**Россия**
Количество в упаковке:	**1 шт**

Код: 132260 Артикул: GF - Q650L

Распродажа

Ваша цена: Розница

10 000.00 руб./шт

Дополнительные изображения:

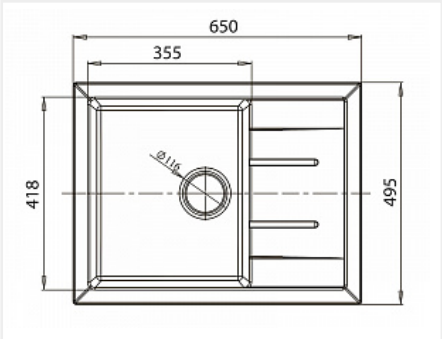

Сифон в комплекте.

Описание

Мойка 1 шт., сифон 1 шт., паспорт 1 шт