Мойка кухонная Granfest GF - R510, 508x190мм, песочный 302, искусственный камень, в комплекте

Модификации:	**Модель Rondo 480**
Параметры модификаций:	**Цвет**
Производитель:	**Granfest**
Коллекция:	**RONDO**
Материал:	**мрамор**
Модель:	**RONDO 480**
Цвет:	**песок**
Тип монтажа:	**врезной**
Ширина модуля, мм:	**450**
Ширина, мм:	**475**
Длина, мм:	**475**
Количество чаш:	**1**
Форма:	**круглая**
Наличие крыла:	**Нет**
Гарантия:	**2 года**
Страна:	**Россия**
Количество в упаковке:	**1 шт**

Код: 132157 Артикул: GF - R510

Распродажа

Ваша цена: Розница

6 500.00 руб./шт

Дополнительные изображения:

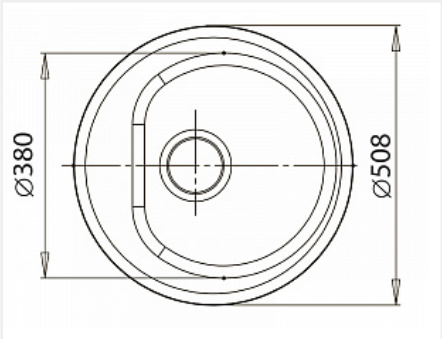

Сифон в комплекте.

Описание

Мойка 1 шт., сифон 1 шт., паспорт 1 шт